COD. 1257023 / 1.1

BASIC+HR

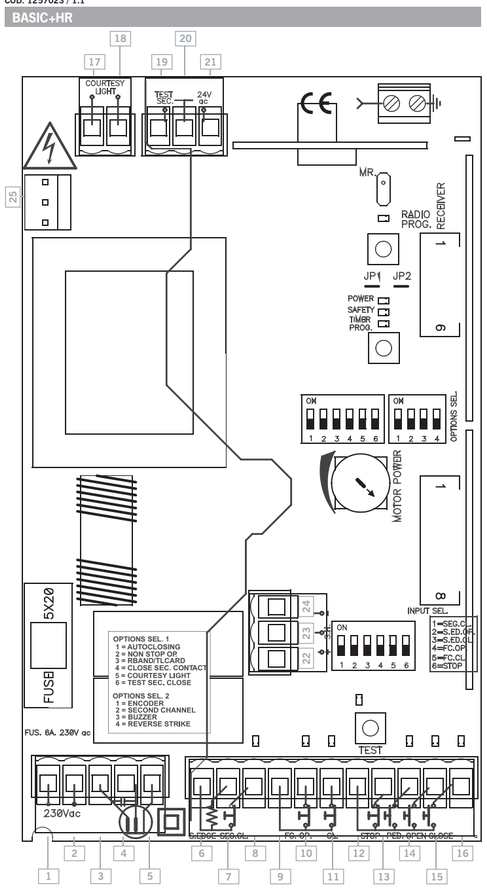

CONEXION
1 230V ac
2 230V ac
3 Motor (abrir)
4 Motor (cerrar)
5 Común Motor
6 Común seguridades
7 Bandas de seguridad de Abrir/Cerrar (contacto resistivo 8k2, conexión en paralelo) (S.EDGE)
8 Contacto de seguridad de Cerrar (NC) (SEC.CL)
9 Común finales de carrera
10 Final de carrera de Abrir (NC) (FC.OP)
11 Final de carrera de Cerrar (NC) (FC.CL)
12 Común pulsadores
13 Pulsador Paro (NC) (STOP)
14 Pulsador peatonal (NO) (PED.)
15 Pulsador de Abrir (NO) (OPEN)
16 Pulsador de Cerrar (NO) (CLOSE)
17 Contacto luz de garaje libre de tensión (máx.100W)
18 Contacto luz de garaje libre de tensión (máx.100W)
19 Salida autotest 24Vac (TEST SEC.)
20 Común salida 24Vac
21 Salida 24Vac
22 Encoder (+)
23 Encoder (S.H.)
24 Encoder (-)
25 Conector para placa cierres motorizados (OPCIONAL)

Nota: Mediante un puente entre las entradas de OPEN (15) y CLOSE (16) se obtiene la función de pulsador alternativo (START) (contacto normalmente abierto).

CONNEXION
1 230V ac
2 230V ac
3 Moteur (Ouvrir)
4 Moteur (Fermer)
5 Commune moteur
6 Commune sécurités
7 Barres de sécurité d'ouverture/fermeture (contact résistif 8k2, connexion en parallèle) (S.EDGE)
8 Contact de sécurité de fermeture (NC) (SEC.CL)
9 Commune fins de course
10 Fin de course ouverture (NC) (FC.OP)
11 Fin de course fermeture (NC) (FC.CL)
12 Commune boutons poussoirs
13 Bouton arrêt (NC) (STOP)
14 Bouton ouverture partielle (NO) (PED.)
15 Bouton ouvrir (NO) (OPEN)
16 Bouton fermer (NO) (CLOSE)
17 Contact éclairage de garage hors tension (máx.100W)
18 Contact éclairage de garage hors tension (máx.100W)
19 Sortie Autotest 24Vac (TEST SEC.)
20 Commune sortie 24Vac
21 Sortie 24Vac
22 Encodeur (+)
23 Encodeur (S.H.)
24 Encodeur (-)
25 Connecteur pour plaque fermetures motorisées (EN OPTION)

N. B. : au moyen d'un court-circuit entre les entrées OPEN (15) et CLOSE (16), on obtient la fonction de bouton alternatif (START) (contact normalement ouvert).

CONNECTION
1 230V ac
2 230V ac
3 Motor (Open)
4 Motor (Close)
5 Common Motor
6 Common security
7 Safety Edge Open/Close (8k2 resistive contact, parallel connection) (S.EDGE)
8 Security Close contact (NC) (SEC.CL)
9 Common ends of run
10 End of run Open (NC) (FC.OP)
11 End of run Close (NC) (FC.CL)
12 Common buttons
13 Stop button (NC) (STOP)
14 Pedestrian button (NO) (PED.)
15 Open button (NO) (OPEN)
16 Close button (NO) (CLOSE)
17 Garage light free voltage contact (max.100W)
18 Garage light free voltage contact (max.100W)
19 24Vac autotest output (TEST SEC.)
20 24Vac common output
21 24Vac output
22 Encoder (+)
23 Encoder (S.H.)
24 Encoder (-)
25 Connector for motorised locks (OPTIONAL)

Note: The START button function (contact normally open) is obtained by bridging between the OPEN (15) and CLOSE (16) inlets.

ANSCHLUSS
1 230V ac
2 230V ac
3 Motor (Öffnen)
4 Motor (Schließen)
5 Gemeinsame Leitung Motor
6 Gemeinsame Leitung Sicherheitseinrichtungen
7 Sicherheitsleiste Öffnen/Schließen (8k2 Widerstandskontakt, Parallelanschluss) (S.EDGE)
8 Sicherheitskontakt schließen (NC) (SEC.CL)
9 Gemeinsame Leitung Endschalter
10 Endschalter Offnen (NC) (FC.OP)
11 Endschalter Schließen (NC) (FC.CL)
12 Gemeinsame Leitung Taster
13 Stoptaster (NC) (STOP)
14 Fußgängertaster (NO) (PED.)
15 Öffnungstaster (NO) (OPEN)
16 Schließtaster (NO) (CLOSE)
17 Garagenlichtkontakt spannungsfrei (max. 100W)
18 Garagenlichtkontakt spannungsfrei (max. 100W)
19 24 VAC Autotest-Ausgang (TEST SEC.)
20 Gemeinsame Leitung 24 VAC Ausgang
21 24 VAC Ausgang
22 Encoder (+)
23 Encoder (S.H.)
24 Encoder (-)
25 Stecker für Platine angebriebene Schließvorrichtungen (OPTIONAL)

Anmerkung: Durch Überbrückung der Eingänge OPEN (15) und CLOSE (16) erhält man die Funktion Wechseltaster (START) (normalerweise offener Kontakt).

CONNESSIONE
1 230V ac
2 230V ac
3 Motore (Aprire)
4 Motore (Chiudere)
5 Comune motore
6 Comune sicurezze
7 Bande di sicurezza per aprire / chiudere (contatto resistivo 8k2, connessione in parallelo) (S.EDGE)
8 Contatto di sicurezza per Chiudere (NC) (SEC.CL)
9 Comune finecorsa
10 Finecorsa per Aprire (NC) (FC.OP)
11 Finecorsa per Chiudere (NC) (FC.CL)
12 Comune pulsanti
13 Pulsante di Arresto (NC) (STOP)
14 Pulsante pedonale (NO) (PED.)
15 Pulsante Aprire (NO) (OPEN)
16 Pulsante Chiudere NO) (CLOSE)
17 Contatto luce del garage esente da tensione (max.100W)
18 Contatto luce del garage esente da tensione (max.100W)
19 Uscita Autotest 24 V ac (TEST SEC.)
20 Comune uscita 24 V ac
21 Uscita 24 V ac
22 Encoder (+)
23 Encoder (S.H.)
24 Encoder (-)
25 Connettore per placca chiusure motorizzate (OPZIONALE)

Nota: mediante un ponte tra le entrate di OPEN (15) e CLOSE (16) si ottiene la funzione di pulsante alternativo (START) (contatto normalmente aperto).

AANSLUITING
1 230V ac
2 230V ac
3 Motor (Openen)
4 Motor (Sluiten)
5 Gemeenschappelijke fase Motor
6 Gemeenschappelijke fase veiligheden
7 Veiligheidsband Openen/Sluiten (8k2 resistief contact, parallelle aansluiting) (S.EDGE)
8 Veiligheidscontact Sluiten (NC) (SEC.CL)
9 Gemeenschappelijke fase eindschakelaars
10 Eindschakelaar Openen (NC) (FC.OP)
11 Eindschakelaar Sluiten (NC) (FC.CL)
12 Gemeenschappelijke fase drukknoppen
13 Stopdrukknop (NC) (STOP)
14 Drukknop voetganger (NO) (PED.)
15 Knop openen (NO) (OPEN)
16 Knop sluiten (NO) (CLOSE)
17 Contact garagelicht spanningsvrij (max.100W)
18 Contact garagelicht spanningsvrij (max.100W)
19 Uitgang Zelftest 24Vac (TEST SEC.)
20 Gemeenschappelijke fase uitgang 24Vac
21 Uitgang 24Vac
22 Encoder (+)
23 Encoder (S.H.)
24 Encoder (-)
25 Connector for motorised locks (OPTIONAL)

Note: The START button function (contact normally open) is obtained by bridging between the OPEN (15) and CLOSE (16) inlets.

CONEXÕES
1 230V ac
2 230V ac
3 Motor (Abrir)
4 Motor (Fechar)
5 Común Motor
6 Comum segurança
7 Zonas de segurança de Abrir/fechar (contacto resistivo 8k2, ligação em paralelo) (S.EDGE)
8 Contacto de segurança da manobra de Fecho (NC) (SEC.CL)
9 Comum finais de percurso
10 Final de percurso da manobra de Abertura (NC) (FC.OP)
11 Final de percurso da manobra de Fecho (NC) (FC.CL)
12 Comum pulsadores
13 Pulsador de Paragem (NC) (STOP)
14 Pulsador pedonal (NO) (PED.)
15 Pulsador Abrir (NO) (OPEN)
16 Pulsador Fechar (NO) (CLOSE)
17 Contacto da luz de garagem sem tensão (máx.100W)
18 Contacto da luz de garagem sem tensão (máx.100W)
19 Saída Autoteste 24Vac (TEST SEC.)
20 Comum saída 24Vac
21 Saída 24Vac
22 Encoder (+)
23 Encoder (S.H.)
24 Encoder (-)
25 Conector para placa de fechos motorizados (OPCIONAL)

Nota: Por meio de uma ponte entre as entradas de OPEN (15) e CLOSE (16) obtém-se a função de pulsador alternativo (START) (contacto normalmente aberto).

ΣΥΝΔΕΣΗ
1 230V ac
2 230V ac
3 Motήρ (Άνοιγμα)
4 Motήρ (Κλείσιμο)
5 Κοινό σημείο Μοτήρ
6 Κοινό σημείο με ασφάλειες
7 Ζώνες ασφαλείας για άνοιγμα / κλείσιμο (μακό βύσμα 8k2, σύνδεση εν παραλλήλω) (S.EDGE)
8 Επαφή ασφαλείας στο Κλείσιμο (NO) (SEC.CL)
9 Κοινό σημείο στα άκρα διαδρομής
10 Άκρο διαδρομής στο Άνοιγμα (NC) (FC.OP)
11 Άκρο διαδρομής στο Κλείσιμο (NC) (FC.CL)
12 Κοινό σημείο για πλήκτρα
13 Πλήκτρο Στάσης (NC) (STOP)
14 Πλήκτρο πέρασμα πεζού (NO) (PED.)
15 Κουμπί ανοίγματος (NO) (OPEN)
16 Κουμπί κλεισίματος (NO) (CLOSE)
17 Επαφή φωτός νκαράζ χωρίς τάση (μέγιστο100W)
18 Επαφή φωτός νκαράζ χωρίς τάση (μέγιστο 100W)
19 Έξοδος Autotest 24 V AC (TEST SEC.)
20 Κοινή έξοδος AC 24 V
21 Έξοδος AC 24 V
22 Κωδικοποιητής (+)
23 Κωδικοποιητής (S.H.)
24 Κωδικοποιητής (-)
25 Βύσμα για την πλάκα μηχανοκίνητων κλείστρων (ΠΡΟΑΙΡΕΤΙΚΟ)

Σημείωση: Δια μέσω ενός βραχυκυκλωτήρα μεταξύ των εισόδων OPEN (15) και CLOSE (16), επιτυγχάνεται η λειτουργία του εναλλακτικού κουμπιού (START) (επαφή συνήθως ανοικτή).

PROGRAMACIÓN MANIOBRA / MOVEMENT PROGRAMMING

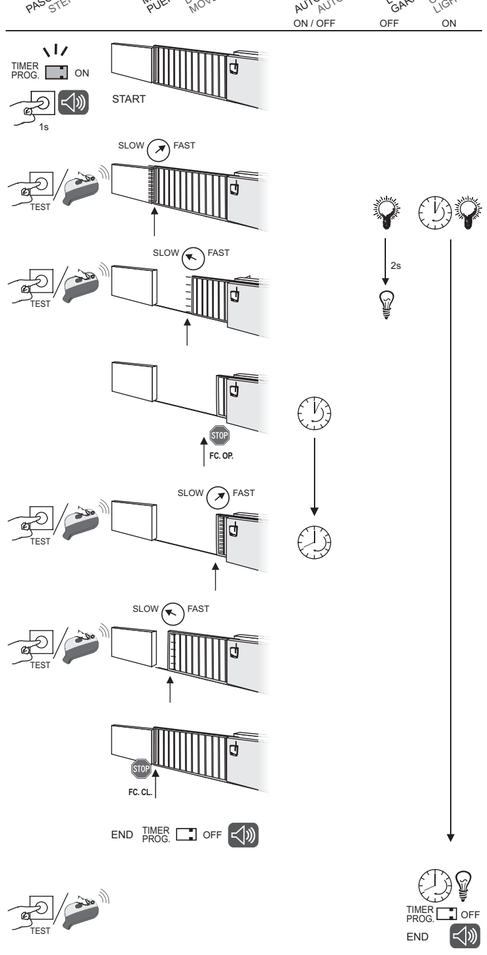

INSTALACIÓN / INSTALLATION

EC DECLARATION OF CONFORMITY
www.jcm-tech.com

Más información en www.jcm-tech.com
For further information see www.jcm-tech.com

E

DESCRIPCIÓN GENERAL
Cuadro de maniobra para control de motores monofásicos de 3/4CV a 230V para puertas de garaje correderas para uso residencial y comunitario con paro suave y receptor de 15 códigos integrado.

CARACTERÍSTICAS TÉCNICAS

Alimentación del cuadro	230V ac
Potencia	3/4CV
Receptor	868,35MHz integrado 15 códigos
Tarjetas opcionales	tarjeta receptora enchufable (433,92 / 868,35 MHz) y RADIOBAND/RCS, TL-CARD-BHR y placa ELECTRO
Salida dispositivo seguridad	24V ac / 0,3A
Contacto luz de garaje	Libre de tensión (máx 100W)
Temperatura de funcionamiento	-20ºC a +85ºC
Estanqueidad	IP54
Categoría de equipo	Clase II
Dimensiones placa	90x150x40 mm
Dimensiones caja	225x195x85 mm (sólo modelo caja)

CONSIDERACIONES IMPORTANTES PARA LA PUESTA EN MARCHA
Cualquier manipulación de instalación en el cuadro debe efectuarse sin alimentación.
Si a la primera pulsación la puerta no abre, invertir los cables del motor.
En el caso de realizar inversiones, el cuadro añade tiempo para asegurar el cierre de la puerta.
Toda tarjeta opcional debe conectarse al cuadro sin alimentación.

FUNCIONAMIENTO
Abrir (OPEN): Contacto normalmente abierto para abrir. Si se pulsa durante la maniobra de cierre, para y abre.

Alternativo (OPEN+CLOSE): Mediante un puente entre las entradas de OPEN y CLOSE se obtiene la función de pulsador alternativo (contacto normalmente abierto). Si se pulsa durante la maniobra alterna el sentido de movimiento de la puerta.

Cerrar (CLOSE): Contacto normalmente abierto para cerrar. Si se pulsa durante la maniobra de apertura, para y cierra.

Alternativo (START): Mediante un puente entre las entradas de OPEN y CLOSE se obtiene la función de pulsador alternativo (contacto normalmente abierto). Primera pulsación, abre (hasta llegar al final de recorrido), y segunda, cierra. Si se pulsa durante la maniobra de cierre, para e invierte (hasta llegar al final de recorrido).

Paro (STOP): Contacto normalmente cerrado. Detiene la maniobra a la espera de nueva orden. De no utilizarse, situar la opción 6 del selector de entradas en ON.

Peatonal (PED.): Contacto normalmente abierto para apertura peatonal o para el control de la luz de garage (según configuración de la opción 2 del selector de opciones 2)

Finales de carrera (FC.OP / FC.CL.): contactos normalmente cerrados para indicar mecánicamente el final del recorrido de apertura y cierre. De no utilizarse, situar las opciones 4 o 5 del selector de entradas en ON.

Bandas de seguridad (S.EDGE): Contacto resistivo para dos bandas de seguridad resistivas en paralelo. Actúa en la apertura, provocando paro e inversión de 2s. Actúa en el cierre, provocando paro e inversión. De no utilizarse, situar las opciones 2 o 3 del selector de entradas en ON.

Contacto de seguridad (SEC.CL.): Contacto normalmente cerrado tipo fotocélula o detector magnético. Actúa en el cierre, provocando paro e inversión. De no utilizarse, situar la opción 1 del selector de entradas en ON.

Salida autotest (TEST SEC.): Salida de 24Vac que permite realizar autotest de los elementos de seguridad.

Salida 24Vac: permite alimentar cualquier equipo a una tensión de 24Vac con un consumo máximo de 300mA.

Contacto luz garaje (COURTESY LIGHT): Contacto temporizado libre de tensión (ver selector opciones 5) para lámpara luz garaje (máx 100W).

Entrada encoder (+,SH,-): Conexión encoder (o sensor hall) tipo NPN a 5 Vdc necesaria para el funcionamiento por pulsos.

Función búsqueda de referencia: Si el cuadro pierde alimentación a mitad de maniobra, al recibir alimentación y activar la primera maniobra, se pone en modo de búsqueda de referencia, de modo que la puerta se moverá hasta que encuentre un tope mecánico (funcionamiento con encoder) o el final de carrera, con preferencia a la referencia de apertura, si existe.
Nota: El cuadro puede perder la referencia si se desconecta la alimentación a mitad de maniobra

SELECTOR DE OPCIONES 1

Nº Opción	Posición inferior – OFF (opción por defecto)	Posición superior – ON
1 (AUTOCLOSING)	No cierra automáticamente	Cierra automáticamente
2 (NON STOP OP)	Permite inversión al abrir	No permite inversión al abrir
3 (RBAND/TL-CARD)	Tarjeta de expansión en modo RADIOBAND	Tarjeta de expansión en modo TL-CARD
4 (CLOSE SEC. CONTACT)	El contacto de seguridad de cerrar realiza su función normal	El contacto de seguridad de cerrar también actúa de pulsador de cerrar al acabar de pasar el vehículo
5 (COURTESY LIGHT)	Tiempo de contacto de luz garaje = 1segundo	Tiempo de contacto de luz garaje = tiempo de maniobra + tiempo programado de usuario
6 (TEST SEC.CLOSE)	No realiza autotest al cerrar	Realiza autotest al cerrar

Nota: Si el contacto de seguridad no está conectado (opción 1 del selector de entradas en ON), se debe tener la opción 6 (TEST SEC. CLOSE) del selector de opciones 1 en OFF.
Nota: Desconectar el equipo antes de modificar la opción 3 y 3 del selector de opciones 1.

SELECTOR DE OPCIONES 2

Nº Opción	Posición inferior – OFF (opción por defecto)	Posición superior – ON
1 (ENCODER)	Funcionamiento por tiempo	Funcionamiento por encoder (sensor hall)
2 (SECOND CHANNEL)**	El pulsador peatonal y el segundo canal del emisor funciona como peatonal	El pulsador peatonal y el segundo canal del emisor enciende/apaga la luz de garage
3 (BUZZER/ELECTRO)	El zumbador solo funciona para indicar programación. No existe 2 segundos de espera/preaviso antes de iniciar la maniobra de apertura	El zumbador funciona para indicar programación y para indicar las maniobras de apertura/cierre. Se añade 2 segundos de espera/preaviso antes de iniciar maniobra de apertura.
4 (REVERSE STRIKE)	No realiza golpe de inversión antes de la maniobra de apertura	Realiza golpe de inversión antes de la maniobra de apertura.

Notas: En el caso de utilizar la placa opcional de control de electrocierre/electrocerraduras o cierres motorizados (conector nº25) es necesario configurar el selector 3 (BUZZER/ELECTRO) del selector de opciones 2 en ON con el fin de añadir 2 segundos de espera/preaviso y a su vez activar el electrocierre/electrocerraduras o cierre motorizado antes de iniciar la maniobra de apertura. El selector 5 (COURTESY LIGHT) del selector de opciones 1 deberá estar en OFF para que sólo dé una señal impulsional.
**Si el selector 2 (SECOND CHANNEL) del selector de opciones 2 está en ON, la opción 3 (RBAND/TL-CARD) del selector de opciones 1 en posición ON no tendrá efecto.

SELECTOR DE ENTRADAS

Nº Opción	Posición inferior – OFF	Posición superior – ON (opción por defecto)
1 (SEC.CL.)	Contacto de seguridad de Cerrar conectado	Contacto de seguridad de Cerrar no conectado
2 (S.EDGE OP)	Banda de seguridad de Abrir conectado	Banda de seguridad de Abrir no conectado
3 (S.EDGE CL.)	Banda de seguridad de Cerrar conectado	Banda de seguridad de Cerrar no conectado
4 (FC.OP)	Final de carrera al abrir conectado	Final de carrera al abrir no conectado
5 (FC.CL.)	Final de carrera al cerrar conectado	Final de carrera al cerrar no conectado
6 (STOP)	Pulsador de paro conectado	Pulsador de paro no conectado

INDICADORES LUMINOSOS

Función	Indica	Estado por defecto
POWER	Alimentación	normalmente encendido
SAFETY	Activación elementos de seguridad(diagnóstico funcionamiento cuadro (ver tabla adjunta Causas de fallo de funcionamiento)	normalmente apagado
TIMER PROG.	Modo programación tiempos	normalmente apagado
RADIO PROG.	Modo programación radio	normalmente intermitente
TEST	Funcionamiento abrir/cerrar	normalmente apagado
OPEN	Funcionamiento abrir	Normalmente apagado
CLOSE	Funcionamiento cerrar	Normalmente apagado
PED.	Funcionamiento apertura peatonal	normalmente apagado
FC.CL.	Final de carrera de Cerrar	normalmente encendido
FC.OP	Final de carrera de Abrir	normalmente encendido
SEC.CL.	Contacto de seguridad de Cerrar	normalmente encendido

PULSADORES

TEST	Negro	Alternativo
TIMER PROG.	Azul	Inicio programación de maniobra/Inicio modo posicionamiento de la puerta
RADIO PROG.	Rojo	Inicio programación emisores

TEMPORIZADORES

Fuerza motor	Min 25%	Max 100%

CONEXION BANDAS DE SEGURIDAD

Nº de bandas de seguridad conectadas		Conexiones
Abrir	Cerrar	
-	-	Opción por defecto
-	1	Situar la opción 3 del selector de entradas en OFF.
1	-	Situar la opción 2 del selector de entradas en OFF.
1	1	Situar las opciones 2 y 3 del selector de entradas en OFF.

PROGRAMACIÓN
· Si durante la programación se realiza un paro o la activación del contacto de seguridad de cerrar, el cuadro de maniobras sale de programación automáticamente por seguridad.
· Antes de iniciar cualquier tipo de programación de maniobra es aconsejable tener correctamente seleccionadas las opciones correspondientes (selector de opciones y selector de entradas).
· La programación de la maniobra puede realizarse indistintamente con el pulsador de TEST / START / OPEN /CLOSE o a través de un emisor previamente programado.

POSICIONAMIENTO DE LA PUERTA
Para poder posicionar la puerta antes de la programación de la maniobra existe un modo de posicionamiento de la puerta en modo hombre presente.
Presionar el pulsador TIMER PROG durante 4 segundos aprox. Para entrar en modo posicionamiento puerta en hombre presente. El zumbador realizara una serie de pitidos rápidos y el indicador luminoso TIMER PROG parpadeará. En este punto se puede mover la puerta en modo hombre presente mediante los pulsadores TEST/ START / OPEN / CLOSE. Es necesario pulsar durante 2 segundos el pulsador y a continuación la puerta se moverá hasta que se deje de pulsar el pulsador. En el caso de detectar la activación del pulsador STOP o se detecte un final de carrera se detendrá el movimiento de la puerta. Para salir de este modo de posicionamiento de la puerta es necesario presionar de nuevo el pulsador TIMER PROG.

PROGRAMACIÓN MANIOBRA
Situar la puerta cerrada con los finales de carrera (caso de existir) debidamente conectados.
Presionar el pulsador TIMER PROG durante 1 segundo aprox. para entrar en programación. Se encenderá permanentemente el indicador luminoso TIMER PROG y el equipo emitirá una señal sonora. Utilizar el pulsador TEST, el pulsador START / OPEN / CLOSE o un emisor para realizar la programación del recorrido.
1ª pulsación: Inicio apertura en velocidad normal y inicio temporización luz de garaje.
2ª pulsación: fin de apertura en velocidad normal y inicio apertura en velocidad lenta.
3ª pulsación: para (si no ha llegado a final de recorrido detectando tope mecánico (en funcionamiento por encoder)
o final de carrera de Abrir) y inicio temporización espera automática.
4ª pulsación: fin temporización espera automática y inicio cierre en velocidad normal.
5ª pulsación: fin cierre en velocidad normal y inicio cierre en velocidad lenta.
6ª pulsación: para (si no ha llegado a final de recorrido detectando tope mecánico (en funcionamiento por encoder)
o final de carrera de Cerrar) y inicio temporización de tiempo añadido de luz de garaje. Si la opción de luz de garaje está activada (opción 5 selector opciones 1 a ON) empieza la temporización del tiempo añadido de luz de garaje.
En el caso contrario (opción 5 selector opciones 1 a OFF) sale de programación automáticamente.
7ª pulsación: fin temporización luz de garaje y sale de programación. El indicador luminoso de programación se apagará y el equipo emitirá dos señales sonoras.

PROGRAMACIÓN PARA APERTURA PEATONAL
Situar la puerta cerrada con los finales de carrera (caso de existir) debidamente conectados.
Presionar el pulsador TIMER PROG, el indicador luminoso PROG se iluminará y el equipo emitirá una señal sonora. Utilizar el pulsador peatonal (PED.) o un emisor programado para funcionamiento peatonal.
1ª pulsación: Inicio apertura en velocidad normal y inicio temporización luz de garaje.
2ª pulsación: fin de apertura en velocidad normal y inicio apertura en velocidad lenta.
3ª pulsación: para y inicio temporización espera automática.
4ª pulsación: fin temporización espera automática y inicio cierre en velocidad normal.
5ª pulsación: fin cierre en velocidad normal y inicio cierre en velocidad lenta.
6ª pulsación: para (si no ha llegado a final de recorrido detectando tope mecánico (en funcionamiento por encoder)
o final de carrera de Cerrar) y inicio temporización de tiempo añadido de luz de garaje. Si la opción de luz de garaje está activada (opción 5 selector opciones 1 a ON) empieza la temporización del tiempo añadido de luz de garaje.
En el caso contrario (opción 5 selector opciones 1 a OFF) sale de programación automáticamente.
7ª pulsación: fin temporización luz de garaje y sale de programación. El indicador luminoso de programación se apagará y el equipo emitirá dos señales sonoras.

Nota 1: las opciones 1, 5, 6 del selector de opciones 1 y las opciones 3 y 4 del selector de opciones 2, programadas en funcionamiento normal serán válidas para el funcionamiento en apertura parcial.

Nota 2: la apertura peatonal siempre deberá tener un recorrido inferior a la apertura normal.

CAUSAS DE FALLO DE FUNCIONAMIENTO
La siguiente tabla nos indica, mediante el led de SAFETY, las posibles causas de fallo de funcionamiento del cuadro de maniobras.

Descripción ERROR LED SAFETY	Nº destellos
Elemento de seguridad activado: RADIOBAND / banda resistiva / contacto seg. Cierre	Encendido permanentemente
Error contacto seguridad de cierre	1 destello
Error de banda de seguridad resistiva	2 destellos
Error de RADIOBAND de apertura	3 destellos
Error de RADIOBAND de cierre	4 destellos
Error de modo de funcionamiento (modo de funcionamiento del selector de opciones no corresponde al modo detectado durante programación)	5 destellos
Error de sensor hall. No se detectan pulsos durante la programación (sólo en modo funcionamiento encoder).	6 destellos
Error de cuadro programado sin referencia (final de carrera o tope mecánico)	7 destellos
No error/No elemento seguridad activado	Apagado permanentemente

FUNCIONAMIENTO RECEPTOR
Al recibir un código el equipo comprueba si está en la memoria, activando el relé correspondiente.

PROGRAMACIÓN MANUAL
1) Programación estándar
Presionar el pulsador RADIO PROG durante 1s, se enciende el indicador luminoso RADIO PROG y el equipo emite una señal sonora. El equipo entrará en programación normal. Enviar el código y el canal a programar pulsando el emisor. Pulsando el canal del emisor accionará la apertura y cierre en modo de funcionamiento automático.
2) Programación peatonal
Estando en programación normal, presionar de nuevo el pulsador RADIO PROG y mantener presionado hasta que el indicador luminoso RADIO PROG parpadee y el equipo emite una señal sonora corta. El equipo habrá entrado en programación peatonal. Pulsar el canal deseado del emisor a programar.

Cada vez que se programe un emisor, el equipo emitirá una señal sonora de 0,5s. Si transcurren 10 segundos sin programar, o bien presionando el pulsador de programación, el equipo saldrá del modo de programación, emitiendo dos señales sonoras de 1s. Si al programar un emisor, la memoria del equipo está llena, este emitirá 7 señales sonoras de 0,5s y saldrá de programación.

Nota: Cada canal del emisor se puede configurar de manera independiente en el equipo, ocupando una sola posición de memoria.

PROGRAMACIÓN VÍA RADIO
Para entrar en programación, presionar los dos primeros pulsadores de un emisor ya dado de alta en el equipo. El equipo emitirá una señal sonora de 1s. Pulsando cualquier pulsador del nuevo emisor, el equipo emitirá otra señal sonora de 1s indicando que se ha memorizado. El nuevo emisor mantendrá la misma configuración de canales que el emisor en alta.
Si transcurren 10 segundos sin programar, o realizando una pulsación corta del pulsador de programación, o bien presionando los dos primeros pulsadores del emisor, el equipo saldrá del modo de programación, emitiendo dos señales sonoras de 1s.

BAJA DE CÓDIGOS (RESET TOTAL)
Estando en modo de programación, se mantiene el pulsador de programación presionado y se realiza un puente en el jumper de reset "MR" durante 3s. El equipo emitirá 10 señales sonoras de preaviso, y después otras de frecuencia más rápida, indicando que la operación ha sido realizada. El equipo queda en modo de programación. El indicador luminoso de programación también seguirá las indicaciones sonoras emitiendo intermitencias.
Si transcurren 10 segundos sin programar, o realizando una pulsación corta del pulsador de programación, el equipo saldrá del modo de programación, emitiendo dos señales sonoras de 1s.

TARJETAS OPCIONALES
RADIO ENCHUFABLE
Actúa sobre el cuadro con emisores, llaves o tarjetas de proximidad del mismo modo que el contacto alternativo.

Canal 1 *Pulsador alternativo*
Canal 2 *Pulsador peatonal*

RADIOBAND/RCS
Es necesario que la RADIOBAND /RCS esté conectada antes de la programación del cuadro y la opción 3 selector de opciones 1 en OFF.
Ver instrucción RADIOBAND/RCS.

TL-CARD-BHR
Es necesario que la TL-CARD-BHR esté conectada antes de la programación del cuadro y la opción 3 selector de opciones 1 en ON.
Esta tarjeta no funciona durante la programación del equipo.

FUNCIÓN TRAFFIC LIGHTS SIMPLE (SELECTOR EN OFF)
Salida 1: luz de garaje; se mantiene activa durante toda la maniobra hasta que la puerta está totalmente cerrada.
Salida 2: predestello; aviso mediante intermitencias durante 3 segundos antes del inicio de la maniobra de apertura o cierre.
Salidas 3 y 4: semáforo. La salida 3 activa el semáforo rojo que funciona durante el movimiento de la puerta. La salida 4 activa el semáforo verde que sólo está encendido cuando la puerta está totalmente abierta.

FUNCIÓN TRAFFIC LIGHTS CONTROL (SELECTOR EN ON)
Al activar esta opción, la tarjeta de semáforos interpreta el contacto Alternativo como pulsador de abrir exterior y el pulsador peatonal como pulsador de abrir interior.
Mientras la puerta permanece cerrada no realiza ninguna señalización. Al recibir orden de abrir, el contacto de la luz roja interior y exterior, realiza un preaviso intermitente de 3 segundos antes de obedecer a la maniobra.
Durante la apertura de la puerta se encenderán las dos lámparas rojas (interior y exterior).
Una vez abierta la puerta, se encenderán las lámparas correspondientes dependiendo del punto de activación:

PULSADOR	ACTIVACIÓN	SEÑALIZACIÓN ROJA	SEÑALIZACIÓN VERDE
Canal 2 Radio	Pulsador Abrir interior	Lámpara exterior	Lámpara interior
Canal 1 Radio	Pulsador Abrir exterior	Lámpara interior	Lámpara exterior

Antes de empezar la maniobra de cierre, el contacto de luz verde interior o exterior (según el caso), realiza un preaviso intermitente de 3 segundos.
Durante el cierre de la puerta se encenderán las dos lámparas correspondientes rojas (interior / exterior).

SALIDA	FUNCIÓN
OUT 1	RED INSIDE
OUT 2	GREEN INSIDE
OUT 3	RED OUTSIDE
OUT 4	GREEN OUTSIDE

* Atención: este selector se debe activar y desactivar con el cuadro sin alimentación.

PLACA ELECTRO
Ver instrucción anexo PLACA ELECTRO.

USO DEL EQUIPO
Diseñado para la automatización de puertas de garaje según descripción general. No está garantizado para otros usos.
El fabricante se reserva el derecho a cambiar especificaciones de los equipos sin previo aviso.

INSTRUCCIONES IMPORTANTES DE SEGURIDAD PARA LA INSTALACIÓN

Desconectar la alimentación siempre que se proceda a la instalación o reparación del cuadro.

• Desconectar la alimentación antes de efectuar cualquier manipulación en el equipo.
• Antes de instalar el cuadro, retire todas las cuerdas o cadenas innecesarias y deshabilite cualquier equipo, como cerraduras, que no son necesarias para la operación automática.
• Antes de instalar el cuadro, compruebe que la puerta está en buen estado mecánico, correctamente balanceada, que abre y cierra correctamente.
• Instale el dispositivo de desbloqueo manual a una altura inferior a 1,8m.
• Instale cualquier control fijo al lado de la puerta, fuera de cualquier parte móvil y a una altura mínima 1,5m.
• Para equipos conectados permanentemente deberá incorporarse al cableado un dispositivo de desconexión de la alimentación fácilmente accesible. Es recomendable que sea del tipo interruptor de emergencia.
• Para una correcta utilización de la banda de seguridad, ésta no debe quedar nunca activada con puerta totalmente cerrada. Se recomienda instalar los finales de carrera antes de la activación de la banda.
• Este equipo sólo puede ser manipulado por un instalador especializado, por personal de mantenimiento o bien por un operador convenientemente instruido.
• Para la conexión de los cables de alimentación y de motor deberán utilizarse terminales de sección 1,7mm².
• Utilizar gafas de protección para la manipulación del equipo.
• La manipulación de los fusibles sólo debe realizarse con el aparato desconectado de la alimentación.
• La instrucción de uso de este equipo deberá permanecer siempre en posesión del usuario.
• Las normativas europeas de puertas EN 12453 y EN 12445 especifican los siguientes niveles mínimos de protección y seguridad en puertas:
- para viviendas unifamiliares, impedir que la puerta pueda establecer contacto con cualquier objeto o limitar la fuerza de contacto (ej banda de seguridad), y en el caso de cierre automático, es necesario complementarlo con un detector de presencia (ej fotocélula).
- para instalaciones comunitarias y públicas, impedir que la puerta pueda establecer contacto con cualquier objeto o limitar la fuerza de contacto (ej banda de seguridad) y detectar presencia (ej fotocélula).

INSTRUCCIONES IMPORTANTES DE SEGURIDAD PARA EL USO
• No deje que los niños jueguen con los controles de la puerta.
• Mantenga los controles remotos fuera del alcance de los niños.
• Vigile el movimiento de la puerta y mantenga a las personas alejadas hasta que la puerta esté totalmente abierta o cerrada.
• Precaución cuando opere con el dispositivo de desbloqueo manual ya que la puerta podría caer repentinamente debido a un mal estado de los resortes o un desequilibrio de la puerta. Detalles de cómo utilizar el dispositivo de desbloqueo manual deben ser provistos por el fabricante o instalador del dispositivo.
• Examine frecuentemente la instalación, en particular los cables, resortes y fijaciones, por si hubiera señales de desgaste, daño o desequilibrio. No utilice la puerta si es necesario reparación o ajuste, ya que podría causar daño.

JCM TECHNOLOGIES, S.A. declara que el producto BASIC+HR cumple con los requisitos de la Directiva de Equipos de Radio y Equipos Terminales de telecomunicación 1999/5/CEE, siempre y cuando su uso sea el previsto.

F

DESCRIPTION GÉNÉRALE
Armoire de commande destinée au contrôle de moteurs monophasés de 3/4CV à 230V pour portes de garage coulissantes à usage résidentiel et collectif avec arrêt douce et récepteur de 15 codes intégrée.

CARACTÉRISTIQUES TECHNIQUES

Alimentation de l'armoire	230V ac
Puissance	3/4CV
Récepteur	868,35MHz intégrée 15 codes
Cartes optionnelles	Carte réceptrice à brancher (433,92 / 868,35 MHz), carte RADIOBAND-RCS , TL-CARD-BHR et carte ELECTRO
Sortie dispositif de sécurité	24V ac / 0,3A
Contact éclairage de garage	Hors tension (máx 100W)
Température de fonctionnement	De -20ºC à +85ºC
Étanchéité	IP54
Catégorie de matériel	Classe II
Dimensions	90x150x40 mm
Dimensions boîtier	225x195x85 mm (modèle à boîtier uniquement)

CONSIDÉRATIONS IMPORTANTES POUR LA MISE EN MARCHE
Il convient de réaliser toute intervention d'installation dans le tableau hors alimentation.
Si la

Das Gerät gibt bei jeder Senderprogrammierung ein 0,5s-Tonsignal ab. Vergehen 10 Sekunden ohne Programmierung oder wird der Programmiertaster gedrückt, verlässt das Gerät den Programmierbetrieb und gibt dabei zwei 1s-Tonsignale ab. Ist der Gerätespeicher beim Programmieren eines Senders voll, gibt dieser sieben 0,5s-Tonsignale ab und verlässt den Programmierbetrieb.

Anmerkung: Jeder Kanal des Senders kann an dem Gerät unabhängig konfiguriert werden und belegt dabei nur eine Speicherposition.

FUNKPROGRAMMIERUNG

Für den Zugang zur Programmierung die beiden ersten Taster eines bereits am Gerät angemeldeten Senders drücken. Das Gerät gibt ein 1s-Tonsignal ab. Durch Drücken irgendeines Tasters des neuen Senders gibt das Gerät ein weiteres 1s-Tonsignal ab und weist dadurch auf die Speicherung hin. Der neue Sender behält die gleiche Kanalkonfiguration wie der angemeldete Sender bei.

Vergehen 10 Sekunden ohne Programmierung, wird kurz der Programmiertaster gedrückt oder werden die beiden ersten Sendertaster gedrückt, verlässt das Gerät den Programmierbetrieb und gibt dabei zwei 1s-Tonsignale ab.

CODEABMELDUNG GESAMTRESET

Auf Programmierbetrieb wird der Programmiertaster gedrückt gehalten und 3s lang eine Überbrückung am Reset-jumper "MR" vorgenommen. Das Gerät gibt 10 akustische Vorankündigungssignale und danach weitere Signale mit schnellerer Frequenz ab, die auf die Durchführung des Vorgangs hinweisen. Das Gerät bleibt auf Programmierbetrieb. Auch die Programmierleuchtanzeige folgt den akustischen Hinweisen und erfolgt intermittierend.

Vergehen 10 Sekunden ohne Programmierung oder wird kurz der Programmiertaster gedrückt, verlässt das Gerät den Programmierbetrieb und gibt dabei zwei 1s-Tonsignale ab.

EINSTECKBARE FUNKKARTE

Wirkt auf die Steuerung mit Sendern, Schlüsseln oder Näherungskarten ebenso wie der Wechselkontakt.

Kanal 1 Wechseltaster
Kanal 2 Fußgängertaster

RADIOBAND/RCS

Vor der Programmierung der Steuerung muss RADIOBAND /RCS angeschlossen sein und die Option 3 des Optionswählschalters 1 auf OFF stehen.

Siehe Anleitung RADIOBAND/RCS.

TL-CARD-BHR

Vor der Programmierung der Steuerung muss die TL-CARD-BHR angeschlossen sein und die Option 3 des Optionswählschalters 1 auf ON stehen.

Diese Karte funktioniert nicht während der Geräteprogrammierung.

FUNKTION EINFACHE TRAFFIC LIGHTS (SCHALTER AUF OFF)

Ausgang 1: Garagenlicht; bleibt während des ganzen Manövers bis zum vollständigen Schließen des Tores aktiviert.

Ausgang 2: Vorblinken; 3 Sekunden blinkender Hinweis vor Beginn des Öffnungs- oder Schließmanövers.

Ausgang 3 und 4: Ampel. Ausgang 3 aktiviert die rote Ampel, die während der Torbewegung funktioniert. Ausgang 4 aktiviert die grüne Ampel, die nur leuchtet, wenn das Tor ganz offen ist.

FUNKTION TRAFFIC LIGHTS CONTROL (SCHALTER AUF OFF)

Bei Aktivierung dieser Option interpretiert die Ampelkarte den Wechselkontakt als äußeren Öffnungs-Taster und den Fußgängertaster als inneren Öffnungs-Taster.

Solange das Tor geschlossen bleibt, erfolgt keinerlei Signalgebung. Bei Erhalt des Öffnungsbefehls blinkt der Kontakt des inneren und äußeren roten Lichts vor der Ausführung des Manövers 3 Sekunden lang zur Vorankündigung.

Beim Öffnen des Tores leuchten die beiden roten Lampen (innen und außen) auf.

Sobald das Tor geschlossen ist, leichten je nach Aktivierungsstelle die entsprechenden Lampen auf:

TASTER	AKTIVIERUNG	ROTES SIGNAL	GRÜNES SIGNAL
Kanla 2 Funk	Innerer Öffnungstaster	Äußere Lampe	Innere Lampe
Kanla 1 Funk	Äußerer Öffnungstaster	Innere Lampe	Äußere Lampe

Vor Beginn des Schließmanövers blinkt der Kontakt des inneren oder äußeren grünen Lichtes (je nach Fall) 3 Sekunden lang zur Vorankündigung.

Beim Schließen des Tores leuchten die beiden roten Lampen (innen und außen) auf.

AUSGANG	FUNKTION
OUT 1	RED INSIDE
OUT 2	GREEN INSIDE
OUT 3	RED INSIDE
OUT 4	GREEN INSIDE

* Achtung: Dieser Wählschalter muss bei spannungsloser Steuerung aktiviert und deaktiviert werden.

PLACA ELECTRO

Siehe Anleitung Anhang ELEKTROPLATTE

VERWENDUNG DIESES GERÄTES

Dieses Gerät ist zur Automatisierung von Garagentoren, folgend der generellen Beschreibung, bestimmt. Andere Verwendungszwecken sind nicht gewährleistet.

Der Hersteller behält sich das Recht vor, die Gerätespezifikationen ohne Vorankündigung zu ändern.

WICHTIGE SICHERHEITSANWEISUNGEN FÜR DIE INSTALLATION

Trennen Sie die das Gerät immer von der Spannungsversorgung, bevor Sie es installieren oder reparieren.

• Vor irgendwelchen Eingriffen an dem Gerät die Stromversorgung abschalten.

• Vor der Installation der Steuerung alle unnötigen Seile oder Ketten entfernen und jegliche Vorrichtung wie Schlösser deaktivieren, die nicht für den Automatikvorgang erforderlich sind.

• Vor der Installation der Steuerung prüfen, dass sich das Tor in einwandfreiem, gut ausgeglichenem mechanischem Zustand befindet und richtig öffnet und schließt.

• Handentriegelungsvorrichtung in einer Höhe unter 1,8m installieren.

• Jegliche feste Steuerung seitlich des Tors, fern von irgendwelchen beweglichen Teilen und in mindestens 1,5m Höhe installieren.

• Für ständig angeschlossene Geräte ist in die Verkabelung eine leicht zugängliche Stromausschaltvorrichtung aufzunehmen. Dies sollte möglichst ein Notausschalter sein.

• Die Sicherheitsleiste darf für ihren richtigen Einsatz niemals bei völlig geschlossenem Tor aktiviert sein. Installation der Endschalter vor der Leistenaktivierung empfohlen.

• Dieses Gerät darf nur von einem Fachinstallateur, Wartungspersonal oder einem vorschriftsmäßig geschulten Arbeiter gehandhabt werden.

• Für den Anschluss der Stromversorgungs- und Motorkabel sind Anschlussklemmen mit 1,7mm2 Querschnitt zu verwenden.

• Bei Arbeiten am Gerät ist eine Schutzbrille zu tragen.

• Die Handhabung der Sicherungen darf nur bei von der Stromversorgung abgeschaltetem Gerät erfolgen.

• Die Gebrauchsanweisung dieses Geräts muss sich stets im Besitz des Benutzers befinden.

• Die europäischen Richtlinien EN 12453 und EN 12445 zur Nutzungssicherheit kraftbetätigter Tore geben bei Toren folgende Mindestschutz- und –sicherheitsniveaus vor:

- für Einfamilienhäuser ist zu verhindern, dass das Tor mit irgendeinem Gegenstand Kontakt aufnehmen oder die Kontaktstärke begrenzen kann (Bsp. Sicherheitsleiste); bei automatischem Schließen ist zusätzlich ein Präsenzdetektor (Bsp. Fotozelle) erforderlich.
- für öffentliche und Gemeinschaftseinrichtungen ist zu verhindern, dass das Tor mit irgendeinem Gegenstand Kontakt aufnehmen oder die Kontaktstärke begrenzen kann (Bsp. Sicherheitsleiste) und Präsenzerkennung (Bsp. Fotozelle) erforderlich.

WICHTIGE SICHERHEITSANWEISUNGEN FÜR DEN GEBRAUCH

• Kinder nicht mit den Torsteuerungen spielen lassen.

• Fernbedienungen nicht in Reichweite von Kindern lassen.

• Torbewegung überwachen und Personen bis zum völligen Öffnen oder Schließen fern halten.

• Vorsicht beim Umgang mit der Handentriegelungsvorrichtung, denn das Tor könnte infolge eines schlechten Federzustands oder einer Unausgewogenheit des Tors plötzlich herabfallen. Der Hersteller oder Installateur der Vorrichtung hat für Einzelheiten zum Einsatz der Handentriegelungsvorrichtung zu sorgen.

• Einrichtung und insbesondere Kabel, Federn und Befestigungen häufig auf eventuelle Verschleißerscheinungen, Beschädigungen oder Unausgewogenheiten prüfen. Tor bei erforderlicher Reparatur oder Nachstellung nicht benutzen, da dies zu Schäden führen könnte.

JCM TECHNOLOGIES, S.A. erklärt, dass das nachfolgend bezeichnete Produkt BASIC+HR bei bestimmungsgemäßer Verwendung den grundlegenden Anforderungen gemäß Artikel 3 der R&TTE-Richtlinie 1999/5/EG entspricht, sofern das Produkt richtig benutzt wird.

I

DESCRIZIONE GENERALE

Quadro di manovra per il controllo di motori monofase da 3 / 4 CV a 230 V per porte da garage scorrevoli da uso residenziale e condominiale, con paro soave e ricevitore integrato de 15 codici.

CARATTERISTICHE TECNICHE

Alimentazione del quadro	230 V ac
Potenza	3/4 CV
Ricevitore	868,35MHz integrato 15 codici
Schede opzionali	Scheda ricevente collegabile (433,92 / 868,35 MHz), scheda RADIOBAND-RCS, TL-CARD-BHR e scheda ELECTRO
Uscita dispositivo di sicurezza	24V ac / 0,3 A
Contatto luce garage	Esente da tensione (máx 100W)
Temperatura di funzionamento	Da -20º C a +85º C
Tenuta stagna	IP54
Categoria di apparecchio	Classe II
Dimensioni placca	90x150x40 mm
Dimensioni	150 x 110 x 40 mm (solo modello scatola)

CONSIDERAZIONI IMPORTANTI PER LA MESSA IN MARCIA

Qualsiasi manipolazione di installazione nel quadro dovrà essere effettuata senza alimentazione.

Se alla prima pressione la porta non si apre, si renderà necessario invertire i cavi del motore.

Nel caso in cui si realizzino delle inversioni, il quadro aggiunge tempo per assicurare la chiusura della porta.

Ogni scheda opzionale dovrà essere connessa al quadro senza alimentazione.

FUNZIONAMENTO

Aprire (OPEN): contatto normalmente aperto per aprire. Se si preme durante la manovra di chiusura, si arresta ed apre.

Chiudere (CLOSE): contatto normalmente aperto per chiudere. Se si preme durante la manovra di apertura, si arresta e chiude.

Alternativo (START): mediante un ponte tra le entrate di OPEN e CLOSE si ottiene la funzione di pulsante alternativo (contatto normalmente aperto). Alla prima pressione, apre(fino ad arrivare al termine del percorso); e alla seconda, chiude. Se si preme durante la manovra di chiusura, si arresta ed inverte il senso (fino ad arrivare alla fine del percorso). Se il selettore di opzioni 3 si trova in ON, il funzionamento di questo pulsante è apre – arresta – chiude – arresta.

Arresto (STOP): contatto normalmente chiuso. Arresta la manovra in attesa di un nuovo ordine. Nel caso in cui non lo si utilizzi, situare l'opzione 7 del selettore di entrate in ON.

Pedonale (PED.): contatto normalmente aperto per apertura parziale o per il controllo della luce del garage (secondo l'impostazione dell'opzione 2 del selettore di opzioni 2)

Finecorsa (FC.CL/FC.OP): contatti normalmente chiusi per indicare meccanicamente la fine del percorso di apertura e di chiusura. Nel caso in cui non si utilizzino, situare l'opzione 5 o 6 del selettore di entrate in ON.

Bande di sicurezza (S.EDGE): contatto resistivo per due bande di sicurezza resistive in parallelo. Agisce nell'apertura, provocando l'arresto e l'inversione di 2 sec. Agisce nella chiusura, provocando l'arresto e l'inversione del senso. Nel caso in cui non si utilizzino, situare l'opzione 2 o 3 del selettore di entrate in ON.

Contatto di sicurezza (SEC.CL): contatto normalmente chiuso, tipo cellula fotoelettrica o rilevatore magnetico. Agisce nella chiusura e nella chiusura, provocando l'arresto e l'inversione del senso. Nel caso in cui non si utilizzino, situare l'opzione 1 del selettore di entrate in ON.

Uscita autotest (TEST SEC.): Uscita da 24 V AC che consente di realizzare autotest degli elementi di sicurezza.

Uscita 24 V AC: Consente di alimentare qualsiasi apparecchio a una tensione di 24 V AC con un consumo massimo di 300 mA.

Contatto luce garage (COURTESY LIGHT): Contatto timer esente da tensione per lampada luce garage (max 100 W).

Entrata di encoder (+, S.H., -): consente la connessione di un encoder (o sensore hall) tipo NPN alimentato a 5 V DC, necessaria per il funzionamento per pulsazioni.

Funzione ricerca di riferimento: Se il quadro perde l'alimentazione a metà manovra, al ricevere di nuovo l'alimentazione e ricevere la prima manovra si imposta in modalità di ricerca di riferimento, in maniera tale che la porta si muoverà fino a che non trovi un finecorsa meccanico (funzionamento con encoder) o la fine del percorso, con preferenza per il riferimento di apertura, ove sussista

Nota: Il quadro può perdere il riferimento se si sconnette l'alimentazione a metà manovra.

SELETTORE DI OPZIONI 1

Num. opzione	Posizione inferiore – OFF (opzione per default)	Posizione superiore - ON
1 (AUTOCLOSING)	Non chiude automaticamente	Chiude automaticamente
2 (NON STOP OP.)	Permette l'inversione quando si apre	Non permette l'inversione quando si apre
RBAND/TL-CARD)	Scheda per espansione in modalità RADIOBAND	Scheda per espansione in modalità TL-CARD
4 (CLOSE BY SECURITY CONTACT)	Il contatto di sicurezza della chiusura realizza la sua funzione normale	Il contatto di sicurezza della chiusura funge anche da pulsante della chiusura una volta passato il veicolo
5 (COURTESY LIGHT)	Tempo de contatto luce garage = 1segundo	Tempo de contatto luce garage = tempo de manovra + 30segundos
6 (TEST SEC.CL.)	Non svolge autotest	Svolge autotest per il contatto di sicurezza per aprire

Nota: Se il contatto di sicurezza non è collegato (opzione 1 degli selettore di entrate su ON), è necessario che l'opzione 6 (TEST SEC. CLOSE) degli selettore di opzioni 1 sia su OFF.

Nota: spegnere l'apparecchio prima di modificare l'opzione 3 del selettore di opzioni 1.

SELETTORE DI OPZIONI 2

Num. opzione	Posizione inferiore – OFF (opzione per default)	Posizione superiore - ON
1 (ENCODER)	Funzionamento a tempo	Funzionamento con encoder (sensor hall)
2 (SECOND CHANNEL)	Il pulsante pedonale e il secondo canale del trasmettitore funziona come pedonale	Il pulsante pedonale e il secondo canale del trasmettitore accende / spegne la luce del garage
3 (BUZZER/ELECTRO)	Il campanello funziona solo per indicare la programmazione. Non vi sono i 2 secondi di attesa / preavviso prima di avviare la manovra di apertura	Il campanello funziona per indicare la programmazione e per indicare le manovre di apertura / chiusura. Si aggiungono 2 secondi di attesa / preavviso prima di avviare la manovra di apertura.
4 (REVERSE STRIKE)	Non realizza il colpo d'inversione prima della manovra di apertura	realizza il colpo d'inversione prima della manovra di apertura.

Note: * Nel caso in cui si utilizzi la placca opzionale di controllo delle elettroserrature o delle chiusure motorizzate (connettore 25), è necessario impostare il selettore 3 (BUZZER/ELECTRO) del selettore delle opzioni 2 su ON allo scopo di aggiungere 2 secondi di attesa / preavviso ed a sua volta attivare l'elettroserratura o chiusura motorizzata prima di avviare la manovra di apertura. Il selettore 5 (COURTESY LIGHT) del selettore delle opzioni 1 dovrà stare su OFF affinché dia solo un segnale ad impulso.

** Se il selettore 2 (SECOND CHANNEL) del selettore di opzioni 2 si trova in ON, l'opzione 3 (RBAND/TL-CARD) del selettore di opzioni 1 in posizione ON non avrà alcun effetto.

SELETTORE DI ENTRATE

Num. opzione	Posizione inferiore - OFF	Posizione superiore – ON (opzione per default)
1 (SEC.CL.)	Contatto di sicurezza per chiudere connesso	Contatto di sicurezza per Chiudere non connesso
2 (S.EDGE OP.)	Banda di sicurezza per aprire connessa	Banda di sicurezza per Aprire non connessa
3 (S.EDGE CL.)	Banda di sicurezza per chiudere connessa	Banda di sicurezza per Chiudere non connessa
4 (FC.OP.)	Finecorsa per aprire connesso	Finecorsa per aprire non connesso
5 (FC.CL.)	Finecorsa per chiudere connesso	Finecorsa per chiudere non connesso
6 (STOP)	Pulsante di arresto connesso	Pulsante di arresto non connesso

SPIE LUMINOSE

Funzione	Indica	Stato per default
POWER	Alimentazione	normalmente acceso
SAFETY	Attivazione degli elementi di sicurezza / diagnosi del funzionamento del quadro (vedi tabella Cause di vizio di funzionamento)	normalmente spento
TIMER PROG.	Modo programmazione tempo	normalmente spento
RADIO PROG.	Modo programmazione radio	normalmente intermittente
TEST	Funzionamento aprire/chiudere	normalmente spento
OPEN	Funzionamento aprire	normalmente spento
CLOSE	Funzionamento chiudere	normalmente spento
PED.	Funzionamento apertura pedonale	normalmente spento
FC.CL.	Finecorsa per Chiudere	normalmente acceso
FC.OP.	Finecorsa per Aprire	normalmente acceso
SEC.CL.	Contatto di sicurezza per Chiudere	normalmente acceso

PULSANTI

TEST	Nero	Alternativo
TIMER PROG.	Blu	Inizio programmazione manovra/Inizio modalità di posizionamento della porta
RADIO PROG.	Rosso	Inizio programmazione d'emittenti

TIMER

Forza motore	Min 25%	Max. 100%

CONNESSIONE BANDE DI SICUREZZA

Num. di bande di sicurezza connesse		Connessioni
Aprire	Chiudere	
-	-	Opzione per default
-	1	Situare l'opzione 3 del selettore di entrate in OFF.
1	-	Situare l'opzione 2 del selettore di entrate in OFF.
1	1	Situare le opzioni 2 e 3 del selettore di entrate in OFF.

PROGRAMMAZIONE

· Qualora, durante la programmazione, si verificasse un arresto o l'attivazione del contatto di sicurezza per chiudere o qualsiasi evento simile, il quadro di manovra esce automaticamente dalla modalità di programmazione, per sicurezza.

· Prima di dare inizio a qualsiasi tipo di programmazione de la manovra, è consigliabile aver selezionato in maniera corretta le corrispondenti opzioni.

· La programmazione della manovra si può effettuare indistintamente con il pulsante di TEST / START / OPEN / CLOSE o per mezzo di un emittente.

POSIZIONAMENTO DELLA PORTA

Per poter posizionare la porta prima della programmazione della manovra è disponibile una modalità di posizionamento della porta in modalità di uomo presente.

Premere il pulsante TIMER PROG per circa 4 secondi per entrare nella modalità di posizionamento porta in uomo presente. Il campanello emetterà una serie di fischi rapidi e la spia luminosa TIMER PROG comincerà a lampeggiare. A questo punto si potrà muovere la porta in modalità uomo presente per mezzo dei pulsanti TEST/ START / OPEN / CLOSE. È necessario premere per 2 secondi il pulsante e quindi la porta si muoverà fino a che non si smetta di premere il pulsante. Nel caso in cui si rilevi l'attivazione del pulsante STOP o si rilevi un finecorsa, il movimento della porta si arresterà. Per uscire da questa modalità di posizionamento della porta è necessario premere di nuovo il pulsante TIMER PROG.

PROGRAMMAZIONE MANOVRA

Situare la porta chiusa con i finecorsa (nel caso in cui vi siano) regolarmente connessi. Premere il pulsante TIMER PROG per circa 1 secondo, per entrare in modalità di programmazione. Si accenderà permanentemente la spia luminosa TIMER PROG e l'apparato emetterà un segnale acustico. Utilizzare il pulsante TEST, il pulsante START / OPEN / CLOSE o un trasmettitore per realizzare la programmazione del percorso.

1ª pulsazione: inizio apertura in velocità normale e inizio temporizzazione della luce del garage.
2ª pulsazione: fine dell'apertura in velocità normale e inizio apertura in velocità lenta.
3ª pulsazione: si ferma (se non è arrivata al termine del percorso rilevando un finecorsa meccanico – in funzionamento con encoder – al finecorsa di aprire) e inizio della temporizzazione di attesa automatica.
4ª pulsazione: fine della temporizzazione di attesa automatica e inizio della chiusura in velocità normale.
5ª pulsazione: fine della chiusura in velocità normale e inizio della chiusura in velocità lenta.
6ª pulsazione: si ferma (se non è arrivata al termine del percorso rilevando un finecorsa meccanico – in funzionamento con encoder – al finecorsa di chiudere) e inizio della temporizzazione del tempo aggiunto della luce del garage. Se l'opzione della luce del garage è attivata (opzione 5 del selettore di opzioni 1 su ON) inizia la temporizzazione del tempo aggiunto della luce del garage. In caso contrario (opzione 5 del selettore di opzioni 1 su OFF) esce automaticamente dalla modalità di programmazione.
7ª pulsazione: fine della temporizzazione della luce del garage e esce dalla modalità di programmazione. La spia luminosa di programmazione si spegne e l'apparato emette due segnali acustici.

PROGRAMMAZIONE PER APERTURA PEDONALE

Situare la porta chiusa con i finecorsa (nel caso in cui vi siano) regolarmente connessi.

Premere il pulsante TIMER PROG, la spia luminosa PROG si accenderà e l'apparato emetterà un segnale acustico. Utilizzare il pulsante pedonale (PED.) o un trasmettitore programmato per funzionamento pedonale.

1ª pulsazione: inizio apertura in velocità normale e inizio temporizzazione della luce del garage.
2ª pulsazione: fine dell'apertura in velocità normale e inizio apertura in velocità lenta.
3ª pulsazione: si ferma e inizio della temporizzazione di attesa automatica.
4ª pulsazione: fine della temporizzazione di attesa automatica e inizio della chiusura in velocità normale.
5ª pulsazione: fine della chiusura in velocità normale e inizio della chiusura in velocità lenta.
6ª pulsazione: si ferma (se non è arrivata al termine del percorso rilevando un finecorsa meccanico – in funzionamento con encoder – al finecorsa di chiudere) e inizio della temporizzazione del tempo aggiunto della luce del garage. Se l'opzione della luce del garage è attivata (opzione 5 del selettore di opzioni 1 su ON) inizia la temporizzazione del tempo aggiunto della luce del garage. In caso contrario (opzione 5 del selettore di opzioni 1 su OFF) esce automaticamente dalla modalità di programmazione.
7ª pulsazione: fine della temporizzazione della luce del garage e esce dalla modalità di programmazione. La spia luminosa di programmazione si spegne e l'apparato emette due segnali acustici.

Nota 1: le opzioni 1, 5, 6 del selettore delle opzioni 1 e le opzioni 3 e 4 del selettore delle opzioni 2, programmate in funzionamento normale, saranno valide per il funzionamento in apertura parziale.

Nota 2: l'apertura pedonale deve sempre avere un percorso inferiore a quello di l'apertura normali.

CAUSE DI ERRORE DI FUNZIONAMENTO

La seguente tabella indica, per mezzo di led di SAFETY, le eventuali causa di errore di funzionamento del quadro di manovre.

Descrizione	SAFETY led
Elemento di sicurezza attivato: RADIOBAND/banda resistiva/contatto sic. chiusura	on
Errore contatto sicurezza di chiusura	1 lampeggiamento
Errore di banda di sicurezza resistiva	2 lampeggiamenti
Errore di RADIOBAND di apertura	3 lampeggiamenti
Errore di RADIOBAND di chiusura	4 lampeggiamenti
Errore di modalità di funzionamento (la modalità di funzionamento del selettore delle opzioni non corrisponde alla modalità rilevata durante la programmazione)	5 lampeggiamenti
Errore del sensor hall. Non si rilevano pulsazioni durante la programmazione (solo in modalità funzionamento encoder).	6 lampeggiamenti
Errore del quadro programmato senza riferimento (finecorsa o finecorsa meccanico)	7 lampeggiamenti
No errore/No elemento sicurezza attivato	off

FUNZIONAMENTO RICEVITORE

Al momento di ricevere un codice, l'apparecchio verifica se si trova in memoria, attivando il corrispondente relè.

PROGRAMMAZIONE MANUALE

1) Programmazione normale

Premere il pulsante di programmazione RADIO PROG per 1 secondo, si accende la spia luminosa di programmazione RADIO PROG e l'apparecchio emette un segnale acustico. L'apparecchio entrerà in programmazione normale. Inviare il codice e il canale da programmare premendo il trasmettitore.

Premendo il canale del trasmettitore, si azionerà l'apertura e chiusura in modo di funzionamento passo per passo.

2) Programmazione apertura pedonale

Premere il pulsante di programmazione RADIO PROG e mantenerlo premuto fino a che la spia luminosa RADIO PROG non cominci a lampeggiare e l'apparecchio emetta un segnale acustico breve. L'apparecchio sarà entrato in programmazione apertura pedonale. Premere il canale desiderato del trasmettitore da programmare. Il primo canale apre, e il secondo chiude (il terzo canale apre, e il quarto chiude).

Ogni volta che si programmi un trasmettitore, l'apparecchio emetterà un segnale acustico di 0,5 secondi. Nel caso in cui trascorressero 10 secondi senza alcuna programmazione, oppure se si preme il pulsante di programmazione, l'apparecchio esce dal modo di programmazione, emettendo due segnali acustici di 1 secondo. Nel caso in cui al momento di programmare un trasmettitore, la memoria dell'apparecchio è piena, questo emetterà 7 segnali acustici di 0,5 secondi e uscirà dalla programmazione.

Nota: ogni canale del trasmettitore può essere impostato in maniera indipendente nell'apparecchio, occupando una sola posizione di memoria.

PROGRAMMAZIONE VIA RADIO

Per entrare in programmazione, premere i primi due pulsanti di un trasmettitore già programmato nell'apparecchio. L'apparecchio emetterà un segnale acustico di 1 secondo. Premendo qualsiasi pulsante della nuova trasmettitore, l'apparecchio emetterà un altro segnale acustico di 1 secondo, indicando che è stato memorizzato. Il nuovo trasmettitore manterrà la stessa impostazione di canali del trasmettitore già programmato.

Nel caso in cui trascorressero 10 secondi senza alcuna programmazione, oppure se si preme brevemente il pulsante di programmazione, oppure premendo i due primi pulsanti del trasmettitore, l'apparecchio esce dal modo di programmazione, emettendo due segnali acustici di 1 secondo.

CANCELLAZIONE DI CODICI RESET TOTAL

Entrando in modalità di programmazione, si mantiene premuto il pulsante de programmazione e si realizza un ponte nel jumper di reset "MR" per 3 secondi. L'apparecchio emetterà 10 segnali acustici di preavviso, e dopo altri di frequenza più rapida, a indicare che l'operazione è stata portata a termine. L'apparecchio rimane in modo di programmazione. La spia luminosa di programmazione seguirà ugualmente le indicazioni sonore, emettendo dei lampeggiamenti.

Nel caso in cui trascorressero 10 secondi senza alcuna programmazione, oppure se si preme brevemente il pulsante di programmazione, l'apparecchio esce dal modo di programmazione, emettendo due segnali acustici di 1 secondo.

RADIO COLLEGABILE

Agisce sul quadro con trasmettitori, chiavi o schede di prossimità allo stesso modo del contatto alternativo.

Canale 1 Pulsante alternativo
Canale 2 Pulsante pedonale

RADIOBAND/RCS

È necessario che la RADIOBAND /RCS sia connessa prima della programmazione del quadro e l'opzione 3 selettore di opzioni 1 sia su OFF.

Vedi istruzioni RADIOBAND/RCS.

TL-CARD-BHR

È necessario che la TL-CARD-BHR connessa prima della programmazione del quadro e l'opzione 3 selettore di opzioni 1 sia su ON.

Questa scheda non funziona durante la programmazione dell'apparato.

FUNZIONE TRAFFIC LIGHTS SIMPLE (SELETTORE SU OFF)

Uscita 1: luce del garage; si mantiene attiva durante tutta la manovra fino a che la porta non sia totalmente chiusa.

Uscita 2: prelampeggio; avviso mediante luce intermittente durante 3 secondi prima dell'inizio della manovra di apertura o chiusura.

Uscite 3 e 4: semaforo. L'uscita 3 attiva il semaforo rosso che funziona durante il movimento della porta. L'uscita 4 attiva il semaforo verde che si accende solo quando la porta è totalmente aperta.

FUNZIONE TRAFFIC LIGHTS CONTROL (SELETTORE SU ON)

Attivando questa opzione, la scheda dei semafori interpreta il contatto Alternativo come pulsante per aprire esternamente e il pulsante pedonale come pulsante per aprire internamente.

Fintanto che la porta rimane chiusa, non effettua alcuna segnalazione. Quando riceve l'ordine di aprire, il contatto della luce rossa interna ed esterna effettua un preavviso intermittente di 3 secondi prima di obbedire alla manovra.

Durante l'apertura della porta si accendono le due lampade rosse (interna ed esterna).

Una volta aperta la porta, si accenderanno le lampade corrispondenti, a seconda del punto d'attivazione:

PULSANTE	ATTIVAZIONE	SEGNALAZIONE ROSSA	SEGNALAZIONE VERDE
Canale 2 Radio	Pulsante aprire interno	Lampada esterna	Lampada interna
Canale 1 Radio	Pulsante aprire esterno	Lampada interna	Lampada esterna

Prima di avviare la manovra di chiusura, il contatto della luce verde interna o esterna (a seconda del caso) effettua un preavviso intermittente di 3 secondi.

Durante la chiusura della porta si accendono le due lampade corrispondenti, rosse (interna / esterna).

USCITA	FUNZIONE
OUT 1	RED INSIDE
OUT 2	GREEN INSIDE
OUT 3	RED OUTSIDE
OUT 4	GREEN OUTSIDE

* Attenzione: questo selettore deve essere attivato e disattivato con il quadro privo di alimentazione.

PLACCA ELETTRO

Vedi istruzioni allegato PLACCA ELETTRO.

USO DELL'APPARECCHIATURA

Questa apparecchiatura è destinata per automatizzare porte di garage dopo la descrizione generale. Non è garantito il suo uso per azionare direttamente altri apparecchi diversi da quelli specificati.

Il fabbricante si riserva il diritto di cambiare le specifiche degli apparecchi senza previo avviso.

ISTRUZIONI IMPORTANTI DI SICUREZZA PER LA INSTALLAZIONE

Togliere l'alimentazione quando si proceda all'installazione o riparazione della centralina.

• Togliere la spina dell'alimentazione prima di effettuare qualsiasi manipolazione nell'apparecchio.

• Prima di installare il quadro, si renderà necessario togliere tutte le corde o catene non necessarie e disattivare qualsiasi apparato, come serrature, che non sia necessario per l'operazione automatica.

• Prima di installare il quadro, si renderà necessario verificare che la porta sia in buono stato meccanico, sia bilanciata in maniera corretta e si apra e si chiuda in maniera corretta.

• Installi il dispositivo di sbloccaggio manuale ad un'altezza inferiore a 1,8 m.

• Installi qualsiasi controllo fisso al lato della porta, al di fuori dalla portata di qualsiasi parte mobile e ad un'altezza minima di 1,5 m.

• Per apparecchi connessi in forma permanente, si renderà necessario incorporare al cablaggio un dispositivo di sconnessione dell'alimentazione che sia di facile accesso. È consigliabile che sia del tipo interruttore di emergenza.

• Per un uso corretto del nastro di sicurezza, questo non deve mai essere attivato con la porta totalmente chiusa. Si consiglia di installare i fine corsa prima dell'attivazione del nastro.

• Questo apparato può essere manipolato esclusivamente da un installatore specializzato, da personale addetto alla manutenzione oppure da un operatore convenientemente istruito.

• Per la connessione dei cavi d'alimentazione e di motore si renderà necessario utilizzare dei terminali con una sezione da 1,7 mm[2].

• Utilizzare occhiali di protezione per il maneggio di questo apparecchio.

• La manipolazione dei fusibili potrà essere realizzata solo quando l'apparato è sconnesso dall'alimentazione.

• Le istruzioni d'uso di questo apparato dovranno rimanere sempre in possesso dell'utente.

• Le normative europee sulle porte EN 12453 e EN 12445 specificano i seguenti livelli minimi di protezione e sicurezza per le porte:

- per case unifamiliari, è necessario impedire che la porta possa stabilire un contatto con qualsiasi oggetto o limitare la forza di contatto (per esempio, il nastro di sicurezza), e in caso di chiusura automatica, è necessario completarla con un rilevatore di presenza (per esempio, una cellula fotoelettrica);
- per installazioni condominiali e pubbliche, si renderà necessario impedire che la porta possa stabilire un contatto con qualsiasi oggetto o limitare la forza di contatto (per esempio, il nastro di sicurezza) e rilevare la presenza (per esempio, una cellula fotoelettrica).

ISTRUZIONI IMPORTANTI DI SICUREZZA PER L'USO

• Non bisogna permettere ai bambini di giocare con i controlli della porta.

• È necessario mantenere i comandi a distanza al di fuori della portata dei bambini.

• È necessario controllare il movimento della porta e mantenere lontano le persone fino a che la porta non sia totalmente aperta o chiusa.

• Occorre tenere precauzione quando si usa il dispositivo di sbloccaggio manuale giacché la porta potrebbe cadere improvvisamente a causa del cattivo stato delle molle o a causa dello squilibrio della porta stessa. I particolari su come utilizzare il dispositivo di sbloccaggio manuale devono essere forniti da parte del fabbricante o dell'installatore del dispositivo.

• Si renderà necessario esaminare con frequenza l'installazione, in particolare i cavi, le molle e i fissaggi, nel caso in cui possano apparire segni di usura, danno o squilibrio. Non bisogna utilizzare la porta se è necessario procedere a una riparazione o una regolazione, giacché potrebbe causare danni.

JCM TECHNOLOGIES, S.A. dichiara che il prodotto BASIC+HR, nella destinazione d'uso prevista, è conforme ai requisiti fondamentali di cui all'articolo 3 della Direttiva R&TTE 1999/5/CEE.

NL

ALGEMENE BESCHRIJVING

Schakelpaneel voor bediening van eenfasige motoren van 3/4CV met 230V voor schuifgaragepoorten voor huishoudelijk en gemeenschappelijk gebruik met zacht einde en 15 codes ontvanger integreerde.

TECHNISCHE EIGENSCHAPPEN

Voeding van het paneel	230V ac
Vermogen	3/4CV
Ontvanger	868,35MHz integreerde 15 codes
Optionele Kaarten	Insteekbare ontvangerkaart (433,92 / 868,35 MHz), RADIOBAND-RCS, TL-KAART-BHR kaart en ELECTRO kaart
Uitgang beveiligingsmechanisme	24V ac / 0,3A
Contact garagelicht	Spanningsvrij (max 100W)
Bedrijfstemperatuur	-20ºC tot +85ºC
Waterdichtheid	IP54
Categorie van de uitrusting	Klasse II
Afmetingen	90x150x40 mm
Bokst Afmetingen	225x195x85 mm (enkel model doos)

BELANGRIJKE OVERWEGINGEN VOOR DE INGEBRUIKNAME

Schakel de voeding uit vooral het schakelpaneel te manipuleren.

Indien bij de eerste ingebruikname de poort niet opent, verwissel dan de kabels van de motor.

Indien er kabels verwisseld worden dan zal het controlepaneel tijd toevoegen om het sluiten van de poort te verzekeren.

Sluit de voeding af bij het aansluiten van extra kaarten in het controlepaneel.

BEDIENING

Openen (OPEN): Contact normaal open voor openen. Indien puls tijdens het sluiten, stopt deze en opent.

Sluiten (CLOSE): Contact normaal open voor sluiten. Indien puls tijdens het openen, stopt deze en sluit.

Alternatief (ALT): Met een brug tussen de ingangen van OPEN en CLOSE wordt de functie verkregen van alternatieve drukknop (contact gewoonlijk open). Eerste pulsatie, openen (tot de eindschakelaar bereikt wordt) en tweede pulsatie, sluiten. Indien aangetikt tijdens het sluiten, stopt deze en keert om (tot de eindschakelaar bereikt wordt). Indien de optieschakelaar 3 op ON staat, is de werking van deze drukknop: openen-stop-sluiten-stop.

STOP: Contact normaal gesloten. Legt de handeling stil en wacht op nieuwe opdracht. Indien dit niet gebruikt wordt, optie 7 van de ingangskeuzeschakelaar op ON plaatsen.

Voetganger (PEAT): Contact normaal open maar met gedeeltelijke opening. of voor de regeling van het garagelicht (volgens configuratie van de optie 2 van optie keuzeschakelaar 2).

Eindschakelaars (FCC / FCA): contacten normaal gesloten om mechanisch de eindschakelaar voor openen en sluiten aan te duiden. Indien dit niet gebruikt wordt, opties 5 of 6 van de ingangskeuzeschakelaar op ON plaatsen.

Veiligheidsbanden (BSEG): Resistief contact voor twee parallelle veiligheidsbanden. Werkt in op het openen en zorgt voor stop en inversie van 2s. Werkt in op het sluiten, veroorzaakt stop en inversie. Indien dit niet gebruikt wordt, opties 2 of 3 van de ingangskeuzeschakelaar op ON plaatsen.

Veiligheidscontact (SEC.CL): Contact normaal gesloten type fotocel of magnetische detector. Werkt in op het openen en sluiten, veroorzaakt stop en inversie. Indien dit niet gebruikt wordt, optie 1 van de ingangskeuzeschakelaar op ON plaatsen.

Uitgang zelftest (TEST SEC.): Uitgang van 24Vac waarmee de zelftest van de beveiligingselementen kan worden uitgevoerd.

Uitgang 24Vac: maakt het mogelijk elke uitrusting met een spanning van 24Vac te voeden met een maximumverbruik van 100mA.

Contact garagelicht: Contact met tijdschakeling spanningsvrij voor lampje garagelicht (max 100W).

Ingang van encoder (+, S.H,-): maakt de aansluiting mogelijk van een encoder (of hall-sensor) type NPN gevoed aan 5Vdc, noodzakelijk voor de operatie door hartslagen.

Functie zoeken van referentie: Indien het paneel geen voeding meer ontvangt halverwege het manoeuvre of bij het aansturen van het eerste manoeuvre, stelt dit zich bij het ontvangen van voeding in zoekmodus van referentie, zodat de poort beweegt tot deze een mechanische aanslag (werking met encoder) of de eindschakelaar aantreft, met voorkeur voor de openingsreferentie, indien aanwezig.

N.B.: Het paneel kan de referentie verliezen wanneer de voeding halverwege het manoeuvre uitgeschakeld wordt.

OPTIE KEUZESCHAKELAAR 1

Optienr.	Onderste stand – OFF (standaard optie)	Bovenste stand - ON
1 (AUTOCLOSING)	Sluit niet automatisch	Sluit automatisch
2 (NON STOP OP.)	Maakt inversie mogelijk bij het openen	Maakt inversie niet mogelijk bij het openen
3 RBAND/TL-KAART)	Expansiekaart in modus RADIOBAND	Expansiekaart in modus TL-KAART
4 (CLOSE BY SECURITY CONTACT)	Het veiligheidscontact voor sluiten voert de normale werking uit	Het veiligheidscontact voor sluiten werkt ook als drukknop voor sluiten wanneer het voertuig net voorbij is
5 (COURTESY LIGHT)	Contact garagelicht tijd = 1 seconde	Contact garagelicht tijd = De operatie tijd + 30 seconden
6 (TEST SEC.CL.)	Voert geen zelftest uit	Voert zelftest uit voor het veiligheidscontact voor sluiten

Opmerking: Als het veiligheidscontact niet is aangesloten (optie 1 van de ingangskeuzeschakelaar op ON), dan moet men optie 6 (TEST SEC. CLOSE) van de optie keuzeschakelaar 1 op OFF zetten.

Opmerking: Het toestel uitschakelen voordat optie 3 van de optie keuzeschakelaar 1 gewijzigd wordt.

OPTIE KEUZESCHAKELAAR 2

Optienr.	Onderste stand – OFF (standaard optie)	Bovenste stand - ON
1 (ENCODER)	Werking met tijd	Werking met encoder (Hall-sensor)
2 (SECOND CHANNEL)	De voetgangersdrukknop en het tweede kanaal van de zender werkt als voetganger	De voetgangersdrukknop en het tweede kanaal van de zender schakelt garagelicht in/uit
3 (BUZZER/ELECTRO)	De zoemer werkt enkel om de programmering aan te duiden. Er zijn geen 2 seconden wachttijd/waarschuwing voordat het openingsmanoeuvre gestart wordt	De zoemer werkt om de programmering aan te duiden en om de openings-/sluitmanoeuvres aan te duiden. Er worden 2 seconden wachttijd/waarschuwing toegevoegd voordat het openingsmanoeuvre gestart wordt
4 (REVERSE STRIKE)	Voert geen inversie-impuls uit voor het openingsmanoeuvre	Voert inversie-impuls uit voor het openingsmanoeuvre.

Opmerkingen: * In het geval de optionele plaat voor regeling van elektrische vergrendelingen of gemotoriseerde sluitingen gebruikt wordt (steker 25), is het nodig keuzeschakelaar 3 (BUZZER/ELECTRO) van de optie keuzeschakelaar 2 op ON te configureren, om 2 seconden wachttijd/waarschuwing toe te voegen en gelijktijdig de elektrische vergrendeling of gemotoriseerde sluiting aan te sturen, voordat het openingsmanoeuvre gestart wordt. Keuzeschakelaar 5 (COURTESY LIGHT) van optie keuzeschakelaar 1 moet staan op OFF opdat deze enkel een pulssignaal zou geven.

** Indien keuzeschakelaar 2 (SECOND CHANNEL) van de optie keuzeschakelaar 2 op ON staat, zal optie 3 (RBAND/TL-KAART) van optie keuzeschakelaar 1 in stand ON geen effect sorteren.

INGANGSKEUZESCHAKELAAR

Optienr.	Onderste stand - OFF	Bovenste stand – ON (standaard optie)
1 (SEC.CL.)	Veiligheidscontact voor Sluiten ingeschakeld	Veiligheidscontact voor Sluiten niet ingeschakeld
2 (S.EDGE OP.)	Veiligheidsband voor Openen ingeschakeld	Veiligheidsband voor Openen niet ingeschakeld
3 (S.EDGE CL.)	Veiligheidsband voor Sluiten ingeschakeld	Veiligheidsband voor Sluiten niet ingeschakeld
4 (FC.OP.)	Eindschakelaar bij het openen ingeschakeld	Eindschakelaar bij het openen niet ingeschakeld
5 (FC.CL.)	Eindschakelaar bij het sluiten ingeschakeld	Eindschakelaar bij het sluiten niet ingeschakeld
6 (STOP)	Stopdrukknop ingeschakeld	Stopdrukknop niet ingeschakeld

CONTROLELAMPJES

Functie	Aanduiding	Standaard status
POWER	Voeding	normaal aan
SAFETY	Aansturing veiligheids-/diagnose-elementen werking paneel (zie tabel Storingsoorzaken werking)	normaal uit
TIMER PROG.	Tijd programmering modus	normaal uit
RADIO PROG.	De radio programmering modus	normaal flits
TEST	Functie Openen/sluiten	normaal uit
OPEN	Functie openen	normaal uit
CLOSE	Functie sluiten	normaal uit
PED.	Werking opening voetganger	normaal uit
FC.CL.	Eindschakelaar Sluiten	normaal aan
FC.OP.	Eindschakelaar Openen	normaal aan
SEC.CL.	Veiligheidscontact voor Sluiten	normaal aan

DRUKKNOPPEN

TEST	Zwart	Alternatief
TIMER PROG.	Blauw	Start programmering operatie//Start modus positionering van de poort
RADIO PROG.	Rood	Start programmering zenders

TIMERS

Motorkracht	25%	100%

AANSLUITING VEILIGHEIDSBANDEN

Aantal aangesloten veiligheidsbanden		Aansluitingen
Openen	Sluiten	
-	-	Standaard optie
-	1	Optie 3 van ingangskeuzeschakelaar op OFF plaatsen.
1	-	Optie 2 van ingangskeuzeschakelaar op OFF plaatsen.
1	1	Opties 2 en 3 van ingangskeuzeschakelaar op OFF plaatsen.

PROGRAMMERING

. Indien tijdens de programmering een stop uitgevoerd wordt of de aansturing van het veiligheidscontact voor sluiten of een gelijkaardig voorval , dan verlaat het schakelpaneel uit veiligheid automatisch de programmering.

. Voordat de operatie programmering aangevat wordt, is het aanbevolen de betreffende opties correct te hebben geselecteerd.

. De programmering van de handeling kan zowel met drukknop TEST / START / OPEN / CLOSE of via een zender uitgevoerd worden.

POSITIONERING VAN DE POORT

Om de poort te kunnen positioneren, vóór de programmering van het manoeuvre, bestaat er een positioneringsmodus van de poort in modus aanwezige man.

Druk gedurende ca. 4 seconden op drukknop TIMER PROG Om naar positioneringsmodus poort aanwezige man te gaan. De zoemer zendt een aantal snelle fluitsignalen uit en de lichtindicator TIMER PROG knippert. Op dit punt kan de poort bewogen worden in modus aanwezige man met de drukknoppen TEST / START / OPEN / CLOSE. De drukknop moet gedurende 2 seconden ingedrukt worden en vervolgens beweegt de poort tot de drukknop losgelaten wordt. In het geval de activering waargenomen wordt van de drukknop STOP of een eindschakelaar wordt waargenomen, wordt de beweging van de poort stopgezet. Om deze positioneringsmodus van de poort te verlaten, moet de drukknop TIMER PROG. opnieuw ingedrukt worden.

PROGRAMMERING MANOEUVRE

De gesloten poort plaatsen met correct aangesloten eindschakelaars (indien aanwezig).

Knop TIMER PROG indrukken gedurende ca. 1 seconde voor toegang tot de programmering. Het controlelampje TIMER PROG licht op en blijft branden en het toestel zendt een geluidssignaal uit. Drukknop TEST, drukknop START / OPEN / CLOSE of een zender gebruiken om de programmering van het traject uit te voeren.

1e pulsatie: Start openen aan een normale snelheid en start tijdschakeling garagelicht.
2e pulsatie: einde van openen aan normale snelheid en start openen langzame snelheid.
3e pulsatie: stopt (indien de eindschakelaar niet bereikt is, waarbij mechanische aanslag opgespoord wordt (voor werking met encoder) of eindschakelaar van Openen) en start tijdschakeling automatische wachttijd.
4e pulsatie: einde tijdschakeling automatische wachttijd en start sluiten aan normale snelheid.
5e pulsatie: einde van sluiten aan normale snelheid en start sluiten langzame snelheid.
6e pulsatie: stopt (indien de eindschakelaar niet bereikt is, waarbij mechanische aanslag opgespoord wordt (voor werking met encoder) of eindschakelaar van Sluiten) en start tijdschakeling toegevoegde tijd garagelicht. Indien de optie garagelicht aangestuurd is (optie 5 optie keuzeschakelaar 1 op ON) start de tijdschakeling van de toegevoegde tijd garagelicht. In het tegengestelde geval (optie 5 keuzeschakelaar opties 1 op OFF) wordt de programmering automatisch verlaten.
7e pulsatie: einde tijdschakeling garagelicht en de programmering wordt verlaten. Het controlelampje van programmering gaat uit en het toestel zendt twee geluidssignalen uit.

PROGRAMMERING OPENEN VOOR VOETGANGER

De gesloten poort plaatsen met correct aangesloten eindschakelaars (indien aanwezig).

Drukknop TIMER PROG indrukken, het controlelampje PROG gaat aan en het toestel zendt een geluidssignaal uit. Drukknop voetganger (PED.) of een geprogrammeerde zender gebruiken voor de werking voetganger.

1e pulsatie: Start openen aan een normale snelheid en start tijdschakeling garagelicht.
2e pulsatie: einde van openen aan normale snelheid en start openen langzame snelheid.
3e pulsatie: stopt en start tijdschakeling automatische wachttijd.
4e pulsatie: einde tijdschakeling automatische wachttijd en start sluiten aan normale snelheid.
5e pulsatie: einde van sluiten aan normale snelheid en start sluiten langzame snelheid.
6e pulsatie: stopt (indien de eindschakelaar niet bereikt is, waarbij mechanische aanslag opgespoord wordt (voor werking met encoder) of eindschakelaar van Sluiten) en start tijdschakeling toegevoegde tijd garagelicht. Indien de optie garagelicht aangestuurd is (optie 5 optie keuzeschakelaar 1 op ON) start de tijdschakeling van de toegevoegde tijd garagelicht. In het tegengestelde geval (optie 5 keuzeschakelaar opties 1 op OFF) wordt de programmering automatisch verlaten.
7e pulsatie: einde tijdschakeling garagelicht en de programmering wordt verlaten. Het controlelampje van programmering gaat uit en het toestel zendt twee geluidssignalen uit.

Opmerking 1: de opties 1, 5, 6 van de optie keuzeschakelaar 1 en de opties 3 en 4 van de optie keuzeschakelaar 2, geprogrammeerd voor normale werking zijn geldig voor de werking met gedeeltelijk openen.

Opmerking 2: De voetganger opening moet altijd een kleinere afstand afleggen dan de normale opening.

OORZAKEN VAN BEDRIJFSSTORINGEN

Onderstaande tabel duidt ons, via de LED SAFETY, de mogelijke oorzaken van de bedrijfsstoring van het schakelpaneel aan.

Beschrijving	SAFETY led
Veiligheidscontact geactiveerd: RADIOBAND/resistieve band/veiligheidscontact Sluiting	on
Fout contact veiligheidscontact	knippert 1 x
Fout van resistieve veiligheidsband	knippert 2 x
Fout van RADIOBAND voor openen	knippert 3 x
Fout van RADIOBAND voor sluiten	knippert 4 x
Fout werkingsmodus (werkingsmodus van de optie keuzeschakelaar stemt niet overeen met de modus waargenomen tijdens de programmering)	knippert 5 x
Fout hall-sensor. Er worden geen impulsen waargenomen tijdens de programmering (enkel voor werkingsmodus encoder).	knippert 6 x
Fout van paneel geprogrammeerd zonder referentie (eindschakelaar of mechanische aanslag)	knippert 7 x
Geen fout/Geen veiligheidscontact geactiveerd	off

WERKING ONTVANGER

Bij het ontvangen van een code zal het toestel nagaan of die in het geheugen opgeslagen is en activeert daarna het overeenstemmende relais.

HANDMATIGE PROGRAMMERING

1) Normale programmering

Druk op de RADIO PROG programmeringknop gedurende 1 sec., waarbij de RADIO PROG programmeringled oplicht en het toestel een geluidssignaal uitzendt. Het toestel treedt in normale programmering. Zend de code en het te programmeren kanaal door op de zender te drukken.

Door op het zenderkanaal te drukken wordt het openen en sluiten stap per stap uitgevoerd.

2) Voetganger Bediening Programmering

Druk op de RADIO PROG programmeringknop en ingedrukt houden tot de RADIO PROG led knippert en het toestel een kort geluidssignaal uitzendt. Het toestel bevindt zich nu in de Voetganger Bediening programmering. Druk op het gewenste kanaal van de te programmeren zender. Het eerste kanaal opent en het tweede sluit (3e kanaal, opent en 4e kanaal, sluit).

Iedere keer een zender wordt geprogrammeerd zal de ontvanger gedurende 0,5 sec. een geluidssignaal uitzenden. Indien er gedurende 10 seconden geen programmering wordt uitgevoerd, ofwel door een korte puls van de programmeringknop, zal de ontvanger de programmeringmodus verlaten waarbij twee geluidssignalen gedurende 1 sec. uitgezonden wordt. Indien bij het programmeren van een zender het geheugen van de ontvanger vol is zal de zender 7 geluidssignalen van 0,5 sec. uitzenden en zal de programmeringmodus verlaten.

N.B.: Ieder kanaal van de zender kan onafhankelijk ingesteld worden in het toestel waarbij slechts één geheugenpositie ingenomen wordt.

PROGRAMMERING VIA RADIO

Om in programmeringmodus te treden dient men de eerste twee drukknoppen van een zender die reeds in bedrijf zijn in het toestel in te drukken. Het toestel zal gedurende 1 sec. een geluidssignaal uitzenden. Door de nieuwe zender in te drukken zal het toestel gedurende 1 sec. een geluidssignaal uitzenden dat aanduidt dat de zender in het geheugen is opgeslagen. De nieuwe zender zal dezelfde kanaalconfiguratie behouden als de reeds in bedrijf zijnde zender.

Indien er gedurende 10 seconden ofwel geen programmering wordt uitgevoerd, ofwel door een korte puls van de programmeringknop of door de twee eerste drukknoppen van de zender in te drukken, zal het toestel de programmeringmodus verlaten waarbij twee geluidssignalen gedurende 1 sec. uitgezonden wordt.

WISSEN VAN CODES VOLLEDIGE RESET

In de programmeringmodus houdt men de programmeringknop ingedrukt en voert men een brug uit in de reset jumper "MR" gedurende 3 sec. Het toestel zal 10 waarschuwende geluidssignalen uitzenden en daarna andere sneller opeenvolgende signalen die aanduiden dat de operatie afgerond is. Het toestel blijft in programmeringmodus. Tijdens dit proces zal de programmeringled knipperen.

Indien er gedurende 10 seconden geen programmering wordt uitgevoerd, ofwel door een korte puls van de programmeringknop, zal de ontvanger de programmeringmodus verlaten waarbij twee korte geluidssignalen gedurende 1 sec. uitgezonden wordt.

INSTEEKBARE RADIO

Werkt op dezelfde wijze in op het paneel met zenders, sleutels of nabijheidskaarten als het alternatief contact.

Kanaal 1 Alternatieve drukknop
Kanaal 2 Drukknop voetganger

RADIOBAND/RCS

De RADIOBAND/RCS moet aangesloten zijn voor de programmering van het paneel en de
optie 3 optiekeuzeschakelaar 1 op OFF.
Zie instructie RADIOBAND/RCS.

TL-KAART-BHR

De TL-KAART-BHR moet aangesloten zijn voor de programmering van het paneel en optie 3 optie keuzeschakelaar 1 op ON.

Deze kaart werkt niet tijdens de programmering van het toestel.

FUNCTIE TRAFFIC LIGHTS SIMPLE (KEUZESCHAKELAAR OP OFF)

Uitgang 1: garagelicht, blijft geactiveerd tijdens het volledige manoeuvre tot de poort helemaal gesloten is.

Uitgang 2: preflash, waarschuwing met knipperingen gedurende 3 seconden voor het starten van het openings- of sluitmanoeuvre.

Uitgangen 3 en 4: verkeerslicht. Uitgang 3 activeert het rood verkeerslicht dat werkt tijdens de beweging van de poort. Uitgang 4 activeert het groen verkeerslicht dat enkel brandt wanneer de poort helemaal open is.

FUNCTIE TRAFFIC LIGHTS CONTROL (KEUZESCHAKELAAR OP ON)

Bij het activeren van deze optie, vat de verkeerskaart het Alternatief contact op als drukknop voor openen buitenzijde en drukknop voetganger als drukknop voor openen binnenzijde.

Terwijl de poort gesloten is, wordt geen signalering uitgevoerd. Bij het ontvangen van de opdracht tot openen, voert het contact van het rode licht binnen en buiten een knipperende waarschuwing vooraf uit van 3 seconden, voordat het reageert op de handeling.

Tijdens het openen van de poort lichten de twee rode lampjes op (binnen en buiten).

Nadat de poort geopend is, lichten de lampjes op die overeenstemmen afhankelijk van het activeringspunt:

DRUKKNOP	ACTIVERING	RODE SIGNALERING	GROENE SIGNALERING
Kanaal 2 Radio	Drukknop Openen binnenzijde	Lampje buitenzijde	Lampje binnenzijde
Kanaal 1 Radio	Drukknop Openen buitenzijde	Lampje binnenzijde	Lampje buitenzijde

Voordat het sluiten start, voert het groen lichtcontact binnen of buiten (afhankelijk van het geval), een knipperende waarschuwing vooraf uit gedurende 3 seconden.

Tijdens het sluiten van de poort lichten de twee overeenstemmende rode lampjes op (binnen / buiten).

UITGANG	WERKING
OUT 1	RED INSIDE
OUT 2	GREEN INSIDE
OUT 3	RED OUTSIDE
OUT 4	GREEN OUTSIDE

* Opgelet: deze keuzeschakelaar moet worden geactiveerd en gedeactiveerd met het paneel zonder voeding.

ELECTROPLAAT

Zie instructie in bijlage ELECTROPLAAT.

GEBRUIK VAN PANEELONTVANGER

Dit paneelontvanger is bestemd voor het gebruik van afstandsbediening voor garagepoorten. Zijn gebruik wordt niet verzekerd om andere apparatuur te bedienen.

De fabrikant behoudt zich het recht om de omschrijvingen van de uitrusting zonder voorafgaande bericht te wijzigen.

BELANGRIJKE VEILIGHEIDSINSTRUCTIES VOOR DE INSTALLATIE

Schakel de spanning altijd eerst uit, voordat U begint met de installatie of reparatie van het paneel.

• Ontkoppel de voeding vooraleer het toestel te manipuleren.

• Vóór het installeren van het controlepaneel, verwijder alle onnodige koorden of kettingen en ontkoppel eender welk apparaat, zoals sloten die niet nodig zijn voor de automatische operatie.

• Vóór het installeren van het controlepaneel, controleer of de poort in goede staat is, correct uitgebalanceerd en dat ze correct opent en sluit.

• Installeer het manuele ontkoppelingsapparaat op een maximale hoogte van 1,8m.

• Installeer ieder vast controleapparatuur naast de poort, buiten het bereik van eender welk mobiel deel en op een minimumhoogte van 1,5m.

• Voor installaties die constant zijn aangesloten moet er een gemakkelijk bereikbaar ontkoppeling van de voeding in de kabels worden voorzien. Aanbevolen wordt van een noodschakelaar te gebruiken.

• Voor een correct gebruik van de veiligheidsband mag die nooit geactiveerd blijven met de poort volledig gesloten. Aanbevolen wordt van het einde van het traject te installeren voor de activering van de band.

• Deze installatie mag alleen worden gemanipuleerd door een gespecialiseerd installateur, door onderhoudspersoneel of door een zorgvuldig opgeleide werknemer.

• Voor de aansluiting van de voedingskabels en de motor moet men terminalen van sectie 1,7mm[2] gebruiken.

• Tijdens het uitvoeren van handelingen aan het apparaat, dient men gebruik te maken van een veiligheidsbril.

• Manipulatie van de zekeringen mag alleen worden uitgevoerd met het apparaat ontkoppeld van de voeding.

• De gebruiksaanwijzingen van deze installatie moet altijd in bezit blijven van de gebruiker.

• De Europese richtlijnen van poorten EN 12453 en EN 12445 specifiëren de volgende minimum niveaus van beveiliging en veiligheid van poorten:

- voor eengezinswoningen, vermijd dat de poort in contact kan komen met eender welk voorwerp of beperk de kracht van contact (bv. door veiligheidsband) en bij automatische sluiting is het noodzakelijk aan te vullen met een aanwezigheidsdetector (bv. fotocel).
- voor gemeenschappelijke en publieke installaties, vermijd dat de poort in contact kan komen met eender welk voorwerp of beperk de kracht van contact (bv. door veiligheidsband) en bij automatische sluiting is het noodzakelijk aan te vullen met een aanwezigheidsdetector (bv. fotocel).

BELANGRIJKE VEILIGHEIDSINSTRUCTIES VOOR GEBRUIK

• Laat kinderen niet spelen met de poortcontrole.

• Laat de afstandbediening buiten bereik van kinderen.

• Houd toezicht tijdens het openen/sluiten van de poort en houd personen uit de buurt van de poort totdat de poort volledig geopend of gesloten is.

• Let op bij het gebruiken van de handmatige ontkoppeling aangezien de poort plotseling kan vallen door een slechte staat van de veren of instabiliteit van de poort. Details van hoe men het ontkoppelingsapparaat dient te gebruiken moeten worden geleverd door de fabrikant of installateur van het apparaat.

• Kijk geregeld de installatie na, in het bijzonder kabels, veren en aanhechtingen, op signalen van slijtage, schade of instabiliteit. Gebruik de poort niet indien reparatie of afstelling vereist is aangezien dit schade kan veroorzaken.

JCM TECHNOLOGIES, S.A. verklaart hierbij dat het product BASIC+HR bij correcte toepassing voldoet aan de fundamentele voorwaarden genoemd in Artikel 3 van de R&TTE Richtlijn 1999/5/EG.

P

DESCRIÇÃO GERAL

Quadro de manobra para controlo de motores monofásicos de 3/4CV a 230V para portas de garagem corrediças destinadas a uso residencial e comunitário com paro suave e receptor de 15 códigos integrado.

CARACTERÍSTICAS TÉCNICAS

Alimentação do quadro	230V ac
Potência	3/4CV
Receptor	868,35MHz integrado 15 códigos
Cartões opcionais	Placa receptora conectável (433,92 / 868,35 MHz), cartão RADIOBAND/RCS, TL-CARD-BHR e cartão ELECTRO
Saída do dispositivo de segurança	24V ac / 0,3A
Contacto da luz de garagem	Sem tensão (máx 100W)
Temperatura de funcionamento	-20ºC a +85ºC
Estanqueidade	IP54
Classe do equipamento	Classe II
Dimensões	90x150x40 mm
Dimensões caixa	225x195x85 mm (apenas modelo caixa)

CONSIDERAÇÕES IMPORTANTES PARA A POSTA EM MARCHA

Qualquer manipulação da instalação no quadro deverá ser levada a cabo com a alimentação desconectada.

Se a porta não se abre à primeira pulsação, inverter os cabos do motor.

No caso de realizar inversões, o quadro acrescentará tempo para assegurar o fecho da porta.

Todos os cartões opcionais devem conectar-se ao quadro com a alimentação desconectada.

FUNCIONAMENTO

Abrir (OPEN): Contacto normalmente aberto para a manobra de abertura. Premindo durante a manobra de fecho, a porta detém-se e inverte-se a manobra, isto é, a porta recomeçará a abrir-se.

Fechar (CLOSE): Contacto normalmente aberto para a manobra de fecho. Premindo durante a manobra de abertura, a porta detém-se e inverte-se a manobra, isto é, a porta recomeçará a fechar-se.

Alternativo (START): Por meio de uma ponte entre as entradas de OPEN e CLOSE obtém-se a função de pulsador alternativo (contacto normalmente aberto). Ao premir o contacto uma vez, a porta abre (até alcançar o final do percurso), e ao premi-lo uma segunda vez, a porta fecha-se.Premindo o contacto durante a manobra de fecho, a porta detém-se e inverte-se a manobra (até alcançar o final do percurso). Se o selector de opções 3 se encontrar na posição ON, a sequência de funcionamento deste pulsador será abertura-paragem-fecho-paragem.

Paragem (STOP): Contacto normalmente fechado. Detém a manobra à espera de nova ordem. Se não se utiliza, situar em ON a opção 7 do selector de entradas.

Pedonal (PED.):Contacto normalmente aberto para permitir a abertura parcial ou para o controlo da luz de garagem (segundo a configuração da opção 2 do selector de opções 2)

Finais de percurso (FC.CL/FC.OP): contactos normalmente fechados para indicar mecânicamente o final do percurso de abertura e fecho. Se não se utiliza, situar en ON as opções 5 ou 6 do selector de entradas.

Bandas de segurança (S.EDGE): Contacto resistivo para duas bandas de segurança resistivas em paralelo. Actua na abertura provocando uma paragem e uma inversão de 2s. Actua no fecho, provocando a paragem e a inversão da manobra. Se não se utiliza, situar en ON as opções 2 ou 3 do selector de entradas.

Contacto de segurança (SEC.CL): Contacto normalmente fechado tipo célula fotoeléctrica ou detector magnético. Actua durante as manobras de abertura e fecho, provocando a paragem e a inversão da manobra. Se não se utiliza, situar en ON a opção 1 do selector de entradas.

Saída de autoteste (TEST SEC.): Saída de 24 Vac que permite realizar uma autoteste dos elementos de segurança.

Saída 24 Vac: permite alimentar qualquer equipamento com uma tensão de 24 Vac e um consumo máximo de 300 mA.

Contacto da luz de garagem (COURTESY LIGHT): Contacto temporizada sem tensão para lâmpada de iluminação da garagem (máx 100W).

Entrada de encoder (+, S.H., -): permite a ligação de um encoder (ou sensor hall) tipo NPN alimentado a 5Vdc, necessária para o funcionamento por impulsos.

Função de pesquisa de referência: Se a alimentação do quadro se interrompe a meio da manobra, ao restabelecer a alimentação ou activar a primeira manobra, passará ao modo de pesquisa de referência, e a porta deslocar-se-á até encontrar um topo mecânico (funcionamento com encoder) ou o final do percurso, preferencialmente ao valor de referência de abertura, caso exista.

Nota: O quadro pode perder o valor de referência se a alimentação é interrompida a meio da manobra.

SELECTOR DE OPÇÕES 1

Nº Opção	Posição inferior – OFF (opção por defeito)	Posição superior – ON
1 (AUTOCLOSING)	Não fecha automaticamente	Fecha automaticamente
2 (NON STOP OP.)	Permite a inversão da manobra ao abrir	Não permite a inversão da manobra ao abrir
3 RBAND/TL-CARD)	Cartão de expansão em modo RADIOBAND	Cartão de expansão em modo TL-CARD
4 (CLOSE BY SECURITY CONTACT)	Funcionamento normal do contacto de segurança da manobra de fecho	O contacto de segurança da manobra de fecho actua também como pulsador de accionamento da manobra de fecho depois da passagem do veículo
5 (COURTESY LIGHT)	Tempo de contacto da luz garagem = 1segundo	Tempo de contacto da luz garagem = tempo de manobra + 30segundos
6 (TEST SEC.CL.)	Não realiza autoteste	Realiza autoteste para o contacto de segurança de fecho

Nota: Se o contacto de segurança não está ligado (opção 1 do selector entradas na posição ON), deve ter a opção 6 (TEST SEC. CLOSE) do selector de opções 1 na posição OFF.

Nota: Desconectar o equipamento antes de modificar a opção 3 do selector de opções 1.

SELECTOR DE OPÇÕES 2

Nº Opção	Posição inferior – OFF (opção por defeito)	Posição superior – ON
1 (ENCODER)	Funcionamento por tempo	Funcionamento por encoder (sensor hall)
2 (SECOND CHANNEL)	O pulsador pedonal e o segundo canal do emissor funciona como pedonal	O pulsador pedonal e o segundo canal do emissor acende/ apaga a luz da garagem
3 (BUZZER/ELECTRO)	O avisador sonoro apenas funciona para indicar a programação. Não existe o intervalo de 2 segundos de espera/ pré-aviso antes de iniciar a manobrad e abertura	O avisador sonoro funciona para indicar a programação e as manobras de abertura/fecho. Acrescentam-se 2 segundos de espera/pré-aviso antes de iniciar a manobra de abertura.
4 (REVERSE STRIKE)	Não realiza golpe de inversão antes da manobra de abertura	Realiza um golpe de inversão antes da manobra de abertura.

Notas: * No caso de utilizar a placa opcional de controlo de electrofechaduras ou fechos motorizados (conector 25) é necessário configurar o selector 3 (BUZZER/ELECTRO) do selector de opções 2 na posição ON para acrescentar 2 segundos de espera/ pré-aviso e por sua vez activar a electrofechadura ou fecho motorizado antes de iniciar a manobra de abertura. O selector 5 (COURTESY LIGHT) do selector de opções 1 deverá estar na posição OFF para que apenas emita um sinal de impulso.

** Se o selector 2 (SECOND CHANNEL) do selector de opções 2 se encontra na posição ON, a opção 3 (RBAND/TL-CARD) do selector de opções 1 na posição ON não terá efeito.

SELECTOR DE ENTRADAS

Nº Opção	Posição inferior – OFF	Posição superior – ON (opção por defeito)
1 (SEC.CL.)	Contacto de segurança da manobra de Fecho conectado	Contacto de segurança da manobra de Fecho desconectado
2 (S.EDGE OP.)	Banda de segurança da manobra de Abertura conectada	Banda de segurança da manobra de Abertura desconectada
3 (S.EDGE CL.)	Banda de segurança da manobra de Fecho conectada	Banda de segurança da manobra de Fecho desconectada
4 (FC.OP.)	Final de percurso da manobra de abertura conectado	Final de percurso da manobra de abertura desconectado
5 (FC.CL.)	Final de percurso da manobra de fecho conectado	Final de percurso da manobra de fecho desconectado
6 (STOP)	Pulsador de paragem conectado	Pulsador de paragem desconectado

INDICADORES LUMINOSOS

Função	Indica	Estado por defeito
POWER	Alimentação	normalmente aceso
SAFETY	Activação de elementos de segurança/diagnóstico funcionamento do quadro (ver tabela Causas de erro no funcionamento)	normalmente apagado
TIMER PROG.	Modo Programação tempos	normalmente apagado
RADIO PROG.	Modo Programação radio	normalmente intermitente
TEST	Funcionamento Abrir/Fechar	normalmente apagado
OPEN	Funcionamento Abrir	normalmente apagado
CLOSE	Funcionamento Fechar	normalmente apagado
PED.	Funcionamento de abertura pedonal	normalmente apagado
FC.CL.	Final de percurso Fechar	normalmente aceso
FC.OP.	Final de percurso Abrir	normalmente aceso
SEC.CL.	Contacto de segurança de Fecho	normalmente aceso

PULSADORES

TEST	Negro	Alternativo
TIMER PROG.	Azul	Início de programação da manobra
RADIO PROG.	Vermelho	Início da programação de emissores

TEMPORIZADORES

Potência do motor	25%	100%

CONEXÃO DE BANDAS DE SEGURANÇA

Nº de bandas de segurança conectadas		Conexões
Abrir	Fechar	
-	-	Opção por defeito
-	1	Situar a opção 3 do selector de entradas em OFF.
1	-	Situar a opção 2 do selector de entradas em OFF.
1	1	Situar as opções 2 e 3 do selector de entradas em OFF.

PROGRAMAÇÃO

· Se durante a programação se efectua uma paragem ou a activação do contacto de segurança da manobra de fechar, o quadro de manobras abandona automaticamente a programação por razões de segurança.

· Antes de iniciar qualquer tipo de programação é aconselhável ter correctamente seleccionadas as opções correspondentes.

· A programação da manobra pode realizar-se indiferentemente com o pulsador de TEST / START / OPEN / CLOSE ou a través de um emissor.

POSICIONAMENTO DA PORTA

Para poder posicionar a porta antes da programação da manobra existe um modo de posicionamento da porta em modo de homem presente.

Premir o pulsador TIMER PROG durante aproximadamente 4 segundos, para aceder ao modo de posicionamento de porta homem presente. O avisador sonoro emitirá uma série de sinais acústicos rápidos e o indicador luminoso TIMER PROG piscará. Neste ponto é possível mover a porta no modo homem presente através dos pulsadores TEST/ START / OPEN / CLOSE. Premindo durante 2 segundos o pulsador a porta mover-se-á até que se deixe de premir o pulsador. No caso de detectar o accionamento do pulsador STOP ou um final de percurso, o movimento da porta deter-se-á. Para abandonar este modo de posicionamento da porta é necessário premir novamente o pulsador TIMER PROG.

PROGRAMAÇÃO DA MANOBRA

Situar a porta fechada com os finais de percurso (caso existam) devidamente conectados.

Premir o pulsador TIMER PROG durante aproximadamente 1 segundo para aceder ao modo de programação. O indicador luminoso TIMER PROG acender-se-á permanentemente, e o equipamento emitirá um sinal acústico. Utilizar o pulsador TEST, o pulsador START / OPEN / CLOSE ou um emissor para proceder à programação do percurso.

1ª pulsação: Início da manobra de abertura à velocidade normal e início da temporização da luz da garagem.
2ª pulsação: final da manobra de abertura à velocidade normal e início da abertura a uma velocidade lenta.
3ª pulsação: para (se não se alcançou o final de recorrido por detecção do topo mecânico (funcionamento por encoder) finalizar a manobra de Abertura e iniciar a espera automática temporizada.
4ª pulsação: final do intervalo de espera automático e início da manobra de Fecho à velocidade normal.
5ª pulsação: final da manobra de Fecho à velocidade normal e início da manobra de Fecho a uma velocidade lenta.
6ª pulsação: para (se não se alcançou o final de percurso por detecção do topo mecânico (funcionamento por encoder)) finalizar a manobra de Fecho e iniciar o intervalo de funcionamento adicional da luz da garagem. Se a opção da luz de garagem se encontra activada (opção 5 do selector opções 1 a ON) inicia-se a temporização adicional da luz da garagem. Caso contrário (opção 5 selector opções 1 a OFF) a programação terminará automaticamente.
7ª pulsação: final da temporização da luz de garagem e sair da programação. O indicador luminoso de programação apagar-se-á e o equipamento emitirá dois sinais sonoros.

PROGRAMAÇÃO PARA ABERTURA PEDONAL

Situar a porta fechada com os finais de percurso (caso existam) devidamente conectados.

Premir o pulsador TIMER PROG. O indicador luminoso PROG iluminar-se-á e o equipamento emitirá um sinal acústico. Utilizar o pulsador pedonal (PED.) ou um emissor programado para funcionamento pedonal.

1ª pulsação: Início da manobra de abertura à velocidade normal e início do intervalo de temporização da luz da garagem.
2ª pulsação: final da manobra de abertura à velocidade normal e início da manobra de abertura em velocidade lenta.
3ª pulsação: paragem e início do intervalo de espera automática.
4ª pulsação: final do intervalo de temporização da espera automática e início da manobra de fecho à velocidade normal.
5ª Pulsação: final da manobra de fecho à velocidade normal e início da manobra de fecho a velocidade lenta.
6ª pulsação: paragem (se a porta não alcançou o final do percurso por detecção do topo mecânico (funcionamento por encoder) ou o final de percurso da manobrad e Fecho) e início do intervalo de tempo adicional da luz da garagem. Se a opção de luz de garagem estiver activada (opção 5 selector opções 1 a ON) incia-se o intervalo temporizado adicional da luz da garagem. Caso contrário, (opção 5 selector opções 1 a OFF) a programação terminará automaticamente.
7ª pulsação: final do intervalo de temporização da luz de garagem e fim da programação. O indicador luminoso de programação apagar-se-á e o equipamento emitirá dois sinais acústicos.

Nota 1: as opções 1, 5, 6 do selector de opções 1 e as opções 3 e 4 do selector de opções 2, programadas em modo de funcionamento normal, são válidas para o funcionamento em modo de abertura parcial.

Nota 2: A abertura pedonal deve ter sempre um recorrido menor do que a abertura normal.

CAUSAS DE FALHAS NO FUNCIONAMENTO

A seguinte tabela indica, através do led de SAFETY, as possíveis causas de falhas no funcionamento do quadro de manobras.

Descrição	SAFETY led
Elemento de segurança activado: RADIOBAND/banda resistiva/contacto seg. Fecho	on
Erro contacto segurança de fecho	*1 flashes*
Erro de banda de segurança resistiva	*2 flashes*
Erro de RADIOBAND de abertura	*3 flashes*
Erro de RADIOBAND de fecho	*4 flashes*
Erro de modo de funcionamento (modo de funcionamento do selector de opções não corresponde ao modo detectado durante a programação)	*5 flashes*
Erro do sensor hall. Não se detectam impulsos durante a programação (apenas em modo de funcionamento do encoder).	*6 flashes*
Erro do quadro programado sem referência (final de percurso ou topo mecânico)	*7 flashes*
Sem erro/Elemento de segurança activado	*off*

FUNCIONAMENTO DO RECEPTOR

Ao receber um código, o equipamento comprova se o mesmo se encontra armazenado na memória, activando o relé correspondente.

PROGRAMAÇÃO MANUAL

1) Programação normal

Ao premir a tecla de programação RADIO PROG durante 1 seg, acende-se o indicador luminoso de programação RADIO PROG e o equipamento emite um sinal sonoro, e passará ao modo de programação normal. Enviar o código e o canal a programar premindo o emissor.

Premindo a tecla correspondente ao canal do emissor accionará a abertura e o fecho no modo de funcionamento passo a passo.

2) Programação apertura pedonal

Premir a tecla de programação RADIO PROG e mantê-lo pressionado até que o indicador luminoso RADIO PROG comece a piscar e o equipamento emita um sinal sonoro curto. O equipamento passará ao modo de programação apertura pedonal. Premir a tecla correspondente ao canal desejado do emissor a programar. Abrir-se-á o primeiro canal, fechando-se o segundo (o 3º canal, abre e o 4º canal, fecha).

Cada vez que se programe um emissor, o equipamento emitirá um sinal sonoro de 0,5 seg. Depois de transcorridos 10 segundos sem realizar qualquer programação, ou ao premir a tecla de programação, o equipamento abandonará o modo de programação emitindo dois sinais sonoros de 1 seg. Se ao programar um emissor, a memória do equipamento se encontrar cheia, este emitirá 7 sinais sonoros de 0,5 seg. abandonando o modo de programação.

Nota: Cada canal do emissor pode ser configurado de modo independente, ocupando uma só posição de memória.

PROGRAMAÇÃO VIA RÁDIO

Para aceder ao modo de programação, pressionar as duas primeiras teclas de um emissor já dado de alta no equipamento. O equipamento emitirá um sinal sonoro de 1 seg. Premindo qualquer tecla do novo emissor, o equipamento emitirá outro sinal sonoro de 1 seg, indicando que foi memorizada uma posição. O novo emissor manterá a mesma configuração de canais do emissor dado de alta.

Depois de transcorridos 10 segundos sem efectuar qualquer programação, ou premindo brevemente a tecla de programação, ou ainda premindo as duas primeiras teclas do emissor, o equipamento abandonará o modo de programação, emitindo dois sinais sonoros de 1 seg.

BAIXA DE CÓDIGOS (RESET TOTAL)

Com o receptor no modo de programação, manter o pulsador de programação pressionado realizando uma ponte no jumper de rearme "MR" durante 3 seg. O equipamento emitirá 10 sinais sonoros de pré-aviso, seguidos de outros sinais com uma frequência mais rápida, indicando que a operação foi realizada. O equipamento passará ao modo de programação. O indicador luminoso de programação seguirá as indicações sonoras acendendo-se intermitentemente.

Depois de transcorridos 10 segundos sem efectuar qualquer programação, ou premindo muito brevemente a tecla de programação, o equipamento abandonará o modo de programação, emitindo dois sinais sonoros com a duração de 1 seg.

RÁDIO CONECTÁVEL

Actua sobre o quadro com emissores, chaves ou cartões de proximidade do mesmo modo que o contacto alternativo.

Canal 1 Pulsador alternativo
Canal 2 Pulsador pedonal

RADIOBAND/RCS

É necessário que o RADIOBAND /RCS esteja conectado antes da programação do quadro e a opção 3 do selector de opções 1 na posição OFF.

Ver instruções RADIOBAND/RCS.

TL-CARD-BHR

É necessário que o TL-CARD-BHR esteja conectado antes da programação do quadro e a opção 3 do selector de opções 1 na posição ON.

Este cartão não funciona durante a programação do equipamento.

FUNÇÃO TRAFFIC LIGHTS SIMPLE (SELECTOR NA POSIÇÃO OFF)

Saída 1: luz de garagem; mantém-se activa durante toda a manobra, até que a porta se encontre totalmente fechada.

Saída 2: pré-indicação; aviso intermitente durante 3 segundos antes de iniciar a manobra de abertura ou de fecho.

Saídas 3 e 4: semáforo. A saída 3 activa o semáforo vermelho, que funciona durante o movimento da porta. A saída 4 activa o semáforo verde que apenas está aceso quando a porta se encontra totalmente aberta.

FUNÇÃO TRAFFIC LIGHTS CONTROL (SELECTOR NA POSIÇÃO ON)

Ao activar esta opção, a placa de semáforos interpreta o contacto Alternativo como pulsador de abertura exterior e o pulsador pedonal como pulsador de abertura interior.

Enquanto a porta permanece fechada não existe qualquer sinalização. Ao receber a ordem de abertura, o contacto da luz vermelha interior e exterior emite um pré-aviso intermitente de 3 segundos antes de se executar a manobra.

Durante a abertura da porta acender-se-ão as duas luzes vermelhas (interior e exterior).

Uma vez aberta a porta, acender-se-ão as luzes correspondentes, segundo o ponto de activação:

PULSADOR	ACTIVACIÓN	SINALIZAÇÃO VERMELHA	SINALIZAÇÃO VERDE
Canal 2 Rádio	Pulsador Abertura interior	Luz exterior	Lâmpada interior
Canal 1 Rádio	Pulsador Abertura exterior	Luz interior	Lâmpada exterior

Antes de iniciar a manobra de fecho, o contacto de luz verde interior ou exterior (segundo o caso) emitirá um pré-aviso intermitente de 3 segundos.

Durante o fecho da porta acender-se-ão as duas luzes vermelhas correspondentes (interior / exterior).

SAÍDA	FUNÇÃO
OUT 1	RED INSIDE
OUT 2	GREEN INSIDE
OUT 3	RED OUTSIDE
OUT 4	GREEN OUTSIDE

* Atenção: este selector deve activar-se e desactivar-se com a alimentação do quadro desconectada.

PLACA ELECTRO

Ver instruções anexas PLACA ELECTRO.

USO DO EQUIPAMENTO

Este aparelho está destinado para a automatização de portas de garagem de acordo com a descrição geral. Não é garantido para outras utilizações.

O fabricante reserva-se o direito a modificar as características dos equipamentos sem prévio aviso.

INSTRUÇÕES IMPORTANTES DE SEGURANÇA PARA A INSTALAÇÃO

Desligue a alimentação sempre que você prossegue à instalação ou ao reparo do painel de comando.

• Desconectar a alimentação antes de efectuar qualquer manipulação do equipamento.

• Antes de instalar o quadro, retire todas as cordas ou correntes desnecessárias e desactive qualquer equipamento, como fechaduras, que não seja necessário para a operação automática.

• Antes de instalar o quadro, comprove que a porta se encontre em bom estado de funcionamento mecânico, correctamente equilibrada, e que abre e fecha correctamente.

• Instale o dispositivo de desbloqueio manual a uma altura inferior a 1,8m.

• Instale qualquer controlo fixo ao lado da porta, afastado de qualquer parte móvel e a uma altura mínima de 1,5m.

• Para equipamentos conectados permanentemente, deverá incorporar-se aos cabos de ligação um dispositivo de desconexão da alimentação de fácil acesso, recomendando-se um dispositivo do tipo interruptor de emergência.

• Para uma correcta utilização da banda de segurança, esta deverá nunca estar activada com a porta totalmente fechada. Recomendamos instalar os finais de percurso antes da activação da banda.

• Este equipamento só deve ser manipulado por um instalador especializado, por pessoal de manutenção ou por um operador devidamente qualificado.

• Para a ligação dos cabos de alimentação e do motor devem utilizar-se terminais com uma secção de 1,7mm[2].

• Usa óculos de protecção quando manipule o equipamento.

• A manipulação dos fusíveis só se deve levar a cabo com o aparelho desligado da alimentação.

• As instruções de uso deste equipamento devem permanecer sempre na posse do usuário.

• As normativas europeias de portas EN 12453 e EN 12445 especificam os seguintes níveis mínimos de protecção e de segurança para portas:

- para vivendas unifamiliares, impedir que a porta possa estabelecer contacto com qualquer outro objecto, ou limitar a força de contacto (por ex., com a banda de segurança), e no caso de fecho automático, este deve ser complementado com um detector de presença (por ex., uma célula fotoeléctrica).
- para instalações comunitárias e públicas, impedir que a porta possa estabelecer contacto com qualquer objecto, ou limitar a força de contacto (por ex., com a banda de segurança) e um detector de presença (por ex., célula fotoeléctrica).

INSTRUÇÕES IMPORTANTES DE SEGURANÇA PARA A UTILIZAÇÃO

• Não permita que as crianças brinquem com os controlos da porta.

• Mantenha os controlos remotos fora do alcance das crianças.

• Vigie o movimento da porta e mantenha as pessoas afastadas até que a porta se encontre totalmente aberta ou fechada.

• Tome as devidas precauções sempre que opere o dispositivo de desbloqueio manual, uma vez que a porta poderia cair repentinamente devido ao mau estado das molas, ou a um desequilíbrio da porta. Os detalhes sobre como utilizar o dispositivo de desbloqueio manual deverão ser fornecidos pelo fabricante ou pelo instalador do dispositivo.

• Examine frequentemente a instalação, em particular os cabos, molas e fixações, para detectar possíveis sinais de desgaste, danos ou desequilíbrio. Não utilize a porta se for necessário repará-la ou ajustá-la, uma vez que o seu uso nestas condições poderia provocar danos.

JCM TECHNOLOGIES, S.A. declara que o produto BASIC+HR, quando utilizado de forma adequada, corresponde aos requisitos básicos conforme o art.º 3 da Directiva R&TTE 1999/5/CE.

GR

ΓΕΝΙΚΗ ΠΕΡΙΓΡΑΦΗ

Πίνακας χειρισμού για τον έλεγχο μονοφασικών μοτέρ 3/4CV στα 230V, για συρόμενες πόρτες των γκαράζ, για χρήση σε ιδιόχρηστους και κοινόχρηστους χώρους στάθμευσης με τη μαλακή στάση και το δέκτη 15 κωδικών που ενσωματώνονται.

ΤΕΧΝΙΚΑ ΧΑΡΑΚΤΗΡΙΣΤΙΚΑ

Τροφοδότηση του πίνακα	230V AC
Ισχύς	3/4 CV
Δέκτης	868,35MHz ενσωματωμένος 15 κώδικες
Προαιρετικές κάρτες	Συνδεόμενη κάρτα δέκτης (433,92 / 868,35 MHz), Κάρτα RADIOBAND/RCS, κάρτες TL-CARD-BHR και ELECTRO
Έξοδος διάταξης ασφαλείας	24V AC / 0,3A
Επαφή φωτός γκαράζ	Χωρίς τάση (max 100W)
Θερμοκρασία λειτουργίας	-20 ºC έως + 85 ºC
Στεγανότητα	IP54
Κατηγορία συσκευής	Κλάσης ΙΙ
Διαστάσεις	115x110x40mm
Διαστάσεις Κιβώτιο	225x195x85 mm (μονάχα μοντέλο κιβώτιου)

ΣΗΜΑΝΤΙΚΕΣ ΘΕΩΡΗΣΕΙΣ ΓΙΑ ΤΟ ΞΕΚΙΝΗΜΑ ΤΟΥ ΚΙΝΗΤΗΡΑ

Ο οποιοσδήποτε χειρισμός της εγκατάστασης στον πίνακα πρέπει να γίνεται δίχως τροφοδότηση ρεύματος.

Αν κατά το πρώτο πάτημα δεν ανοίγει η πόρτα, αναστρέψτε τα καλώδια του μοτέρ.

Σε περίπτωση που κάνετε αναστροφές, ο πίνακας χειρισμού προσθέτει χρόνο για να διαβεβαιώσει το κλείσιμο της πόρτας.

Κάθε προαιρετική κάρτα πρέπει να συνδεθεί με τον πίνακα δίχως τροφοδότηση.

ΤΡΟΠΟΣ ΛΕΙΤΟΥΡΓΙΑΣ

Άνοιγμα (OPEN): Επαφή συνήθως ανοιχτή για άνοιγμα. Αν πατηθεί κατά την διάρκεια του χειρισμού κλεισίματος, σταματάει και ανοίγει.

Κλείσιμο (CLOSE): Επαφή συνήθως ανοιχτή για κλείσιμο. Αν πατηθεί κατά την διάρκεια του χειρισμού ανοίγματος, δεν ενεργεί.

Εναλλακτικό (START): Δια μέσου ενός βραχυκυκλωτήρα μεταξύ των εισόδων OPEN και CLOSE, επιτυγχάνεται η λειτουργία του εναλλακτικού κουμπιού (επαφή συνήθως ανοικτή). Πρώτο πάτημα: ανοίγει (μέχρι που να φτάσει στο τέλος της διαδρομής), και δεύτερο: κλείνει. Αν πατηθεί κατά τον χειρισμό του κλεισίματος, σταματάει και επιστρέφει (μέχρι που να φτάσει στο τέλος της διαδρομής). Εάν η διάταξη επιλογής 3 είναι στο ON, ο τρόπος λειτουργίας αυτού του πλήκτρου είναι: άνοιγμα-παύση-κλείσιμο-παύση.

Στάση (STOP): Η επαφή είναι κανονικά κλειστή. Διακόπτει τον χειρισμό, εν αναμονή νέας εντολής. Αν δεν χρησιμοποιείται, βάλετε την επιλογή 7 του επιλογέα εισόδων στο: ON.

Διάβαση πεζών (PED.): Επαφή συνήθως ανοικτή για λίγο άνοιγμα ή για τον έλεγχο του φωτός του γκαράζ (σύμφωνα με την συνδεσμολογία της επιλογής 2 του διαλογέα επιλογών 2)

Άκρα διαδρομής (FC.CL/FC.OP): οι επαφές συνήθως κλειστές, για να δείχνουν μηχανικώς, το τέλος της διαδρομής ανοίγματος και κλεισίματος. Αν δεν χρησιμοποιούνται, θέστε τις επιλογές 5 ή 6 του επιλογέα εισόδων στο ON.

Ταινίες ασφαλείας (S.EDGE): Επαφή αντίστασης στον ηλεκτρισμό για 2 ταινίες ασφαλείας αντίστασης, εν παραλλήλω. Ενεργεί στο άνοιγμα, προξενώντας στάση και αντιστροφή για 2 s. Ενεργεί στο κλείσιμο, προξενώντας στάση και αντιστροφή. Αν δεν χρησιμοποιούνται, βάλτε τις επιλογές 2 ή 3 του επιλογέα εισόδων στο ON.

Επαφή ασφαλείας (SEC.CL): Επαφή συνήθως κλειστή τύπου φωτοκύτταρο, ή μαγνητικού ανιχνευτή. Ενεργεί στο άνοιγμα και κλείσιμο, προξενώντας στάση και αντιστροφή. Αν δεν χρησιμοποιούνται, βάλτε τις επιλογές 1 του επιλογέα εισόδων στο ON.

Έξοδος autotest (TEST SEC.): Έξοδος για AC 24V που επιτρέπει την πραγματοποίηση autotest των στοιχείων ασφαλείας.

Έξοδος AC 24V: επιτρέπει να τροφοδοτεί οποιαδήποτε συσκευή σε μια τάση των AC 24V, με μια μέγιστη κατανάλωση των 300 mA.

Επαφή φωτός γκαράζ (COURTESY LIGHT): Επαφή με χρονοδιακόπτη χωρίς τάση
για λαμπτήρα φωτός γκαράζ (μέγιστο 100 W).

Είσοδος του κωδικοποιητή (+, S.H., -): επιτρέπει την σύνδεση ενός κωδικογράφου encoder (ή sensor hall) τύπου NPN τροφοδοτούμενου στα 5 V DC, απαραίτητος για τη λειτουργία από τους σφυγμούς.

Λειτουργία αναζήτησης παραπομπής: Αν ο πίνακας χάνει τροφοδότηση στα μέσα του χειρισμού, μόλις λάβει τροφοδότηση μπαίνει σε θέση αναζήτησης παραπομπής, έτσι που η πόρτα να κινηθεί μέχρι που να βρει ένα μηχανικό τέρμα, ή το τέλος διαδρομής, με προτίμηση στην αναφορά ανοίγματος, εάν υπάρχει.

Σημείωση: Ο πίνακας μπορεί να χάσει την παραπομπή, εάν αποσυνδεθεί η τροφοδότηση στα μισά του χειρισμού.

Λειτουργία αναζήτησης παραπομπής: Αν ο πίνακας χάνει τροφοδότηση στα μέσα του χειρισμού, μόλις λάβει τροφοδότηση μπαίνει σε θέση αναζήτησης παραπομπής, έτσι που η πόρτα να κινηθεί μέχρι που να βρει ένα μηχανικό τέρμα, ή το τέλος διαδρομής, με προτίμηση στην αναφορά ανοίγματος, εάν υπάρχει.

Σημείωση: Ο πίνακας μπορεί να χάσει την παραπομπή, εάν αποσυνδεθεί η τροφοδότηση στα μισά του χειρισμού.

ΔΙΑΤΑΞΗ ΕΠΙΛΟΓΗΣ ΔΙΑΛΟΓΩΝ 1

Nº Επιλογής	Θέση κάτω – OFF (εξ ορισμού επιλογή)	Θέση άνω – ON
1 (AUTOCLOSING)	Δεν κλείνει αυτομάτως	Κλείνει αυτομάτως
2 (NON STOP OP.)	Επιτρέπει την αντιστροφή στο άνοιγμα	Δεν επιτρέπει την αντιστροφή στο άνοιγμα
3 Κάρτα RBAND/TL	Κάρτα επέκτασης σε θέση λειτουργίας RADIOBAND	Κάρτα επέκτασης σε θέση λειτουργίας TL-CARD
4 (CLOSE BY SECURITY CONTACT)	Η επαφή ασφαλείας για κλείσιμο κάνει την κανονική του λειτουργία	Η επαφή ασφαλείας κλεισίματος επίσης ενεργεί σαν πλήκτρο κλεισίματος, μόλις έχει περάσει το όχημα
5 (COURTESY LIGHT)	Επαφή φωτός γκαράζ χρόνος = 1 δεύτερος	Επαφή φωτός γκαράζ χρόνος = χρόνος λειτουργίας + 30 δευτερόλεπτα
6 (TEST SEC.CL.)	Δεν κάνει autotest	Πραγματοποιεί Autotest, για την επαφή ασφαλείας του κλεισίματος.

Σημείωση: Αν η ασφάλεια επαφής δεν είναι συνδεδεμένος (επιλογή 1 επιλογέα εισόδων ΓΙΑ), θα πρέπει να έχουν την επιλογή 6 (TEST SEC. CLOSE) επιλογέα επιλογής 1 OFF.

Σημείωση: Αποσυνδέστε την συσκευή, πριν να αλλάξετε την επιλογή 3 του διαλογέα επιλογών 1.

ΔΙΑΤΑΞΗ ΕΠΙΛΟΓΗΣ ΔΙΑΛΟΓΩΝ 2

Nº Επιλογής	Θέση κάτω – OFF (εξ ορισμού επιλογή)	Θέση άνω – ON
1 (ENCODER /Κωδικοποιητής	Λειτουργία ανά χρόνο	Λειτουργία ανά κωδικοποιητή (αισθητήρας Hall)
2 (SECOND CHANNEL / Δεύτερο κανάλι)	Το κουμπί για διάβαση πεζών και το δεύτερο κανάλι λειτουργούν σαν για πεζόδρομο	Το κουμπί για διάβαση πεζών και το δεύτερο κανάλι ανάβουν / σβήνουν το φωτάκι του γκαράζ
3 (ΒΟΜΒΗΤΗΣ / ΗΛΕΚΤΡΟΝΙΚΟΣ)	Ο βομβητής λειτουργεί μονάχα για να δείχνει τον προγραμματισμό. Δεν υπάρχουν 2 δευτερόλεπτα αναμονής /προειδοποίησης πριν την έναρξη της μανούβρας ανοίγματος	Ο βομβητής λειτουργεί για να δείχνει τον προγραμματισμό και όλους τους χειρισμούς ανοίγματος/ κλεισίματος. Προστίθενται 2 δευτερόλεπτα αναμονής /προειδοποίησης πριν την έναρξη των χειρισμών ανοίγματος.
4 (REVERSE STRIKE / Αντίστροφη ανάφλεξη)	Δεν πραγματοποιεί αντίστροφη ανάφλεξη, πριν από το μανουβράρισμα του ανοίγματος	Πραγματοποιεί αντίστροφη ανάφλεξη, πριν από τον χειρισμό του ανοίγματος

Σημειώσεις: * Σε περίπτωση που χρησιμοποιείται η προαιρετική πλάκα ελέγχου των ηλεκτρονικών κλειδαριών, ή μηχανοκίνητα κλείστρα (βύσμα 25) είναι αναγκαία η διαμόρφωση συνδέσεων του διαλογέα 3 (ΒΟΜΒΗΤΗΣ /ELECTRO) του διαλογέα επιλογών 2 στο ON, με στόχο να προστεθούν 2 δευτερόλεπτα αναμονής/ προειδοποίησης και με την σειρά τους, ενεργοποιούν τις ηλεκτρονικές κλειδαριές, ή μηχανοκίνητα κλείστρα, πριν να αρχίσει το μανουβράρισμα ανοίγματος. Ο διαλογέας 5 (COURTESY LIGHT / Φωτάκι θύρας γκαράζ) του διαλογέα επιλογών 1, θα πρέπει να είναι στο OFF, για να δίνει μονάχα ένα ωθητικό σήμα.

** Αν ο διαλογέας 2 (SECOND CHANNEL) του διαλογέα επιλογών 2 είναι στο ON, τότε δεν θα έχει επίδραση, η επιλογή 3 (RBAND/ TL-CARD) του διαλογέα επιλογών 1 στην θέση ON.

ΔΙΑΤΑΞΗ ΕΠΙΛΟΓΗΣ ΕΙΣΟΔΩΝ

Nº Επιλογής	Θέση κάτω – OFF	Θέση άνω – ON (εξ ορισμού επιλογή)
1 (SEC.CL.)	Επαφή ασφαλείας στο Κλείσιμο συνδεδεμένη	Επαφή ασφαλείας στο Κλείσιμο μη συνδεδεμένη
2 (S.EDGE OP.)	Ταινία ασφαλείας στο Άνοιγμα συνδεδεμένη	Ταινία ασφαλείας στο Άνοιγμα μη συνδεδεμένη
3 (S.EDGE CL.)	Ταινία ασφαλείας στο Κλείσιμο συνδεδεμένη	Ταινία ασφαλείας στο Κλείσιμο μη συνδεδεμένη
4 (FC.OP.)	Άκρο διαδρομής στο άνοιγμα συνδεδεμένο	Άκρο διαδρομής στο άνοιγμα μη συνδεδεμένο
5 (FC.CL.)	Άκρο διαδρομής στο κλείσιμο συνδεδεμένο	Άκρο διαδρομής στο κλείσιμο μη συνδεδεμένο
6 (STOP)	Πλήκτρο στάσης συνδεδεμένο	Πλήκτρο στάσης μη συνδεδεμένο

ΦΩΤΕΙΝΟΙ ΔΕΙΚΤΕΣ

Λειτουργία	Δείχνει	Θέση εξ ορισμού
POWER	Τροφοδότηση	κανονικά αναμμένο
SAFETY	Ενεργοποίηση στοιχείων ασφαλείας /διάγνωση τρόπου λειτουργίας του πίνακα (δείτε τον πίνακα: Αιτίες για τις βλάβες λειτουργίας)	κανονικά σβησμένο
TIMER PROG.	Τρόπος χρονικού προγραμματισμού	κανονικά σβησμένο
RADIO PROG.	Ράδιο τρόπος προγραμματισμού	Κανονικά λάμποντας
TEST	Λειτουργία Άνοιγμα /Κλείσιμο	κανονικά σβησμένο
OPEN	Λειτουργία Άνοιγμα	κανονικά σβησμένο
CLOSE	Λειτουργία Κλείσιμο	κανονικά σβησμένο
PED.	Τρόπος λειτουργίας άνοιγμα διάβαση πεζού	κανονικά σβησμένο
FC.CL.	Άκρο διαδρομής στο Κλείσιμο	κανονικά αναμμένο
FC.OP.	Άκρο διαδρομής στο Άνοιγμα	κανονικά αναμμένο
SEC.CL.	Επαφή ασφαλείας στο Κλείσιμο	κανονικά αναμμένο

ΠΛΗΚΤΡΑ

TEST	Μαύρο	Εναλλακτικό
TIMER PROG.	Μπλε	Έναρξη προγραμματισμού λειτουργίας
RADIO PROG.	Κόκκινο	Έναρξη προγραμματισμού πομπών

ΧΡΟΝΟΔΙΑΚΟΠΤΕΣ

Ισχύς μοτέρ	25%	100%

ΣΥΝΔΕΣΗ ΓΙΑ ΤΑΝΙΕΣ ΑΣΦΑΛΕΙΑΣ

Nº από συνδεδεμένες ταινίες ασφαλείας		Συνδέσεις
Άνοιγμα	Κλείσιμο	
-	-	Επιλογή εξ ορισμού
-	1	Βάλτε στο OFF την επιλογή 3 του επιλογέα εισόδων.
1	-	Βάλτε στο OFF την επιλογή 2 του επιλογέα εισόδων.
1	1	Βάλτε στο OFF τις επιλογές 2 και 3 του επιλογέα εισόδων.

ΠΡΟΓΡΑΜΜΑΤΙΣΜΟΣ

· Εάν κατά την διάρκεια του προγραμματισμού, γίνει μια στάση, ή ενεργοποιηθεί η επαφή ασφαλείας του ανοίγματος, ή οποιοδήποτε παρόμοιο εμπόδιο, ο πίνακας μανουβρών αυτομάτως βγαίνει λόγω ασφαλείας από τον προγραμματισμό.

(Στην προηγούμενη φάση, όπου αναφέρει επαφή ασφαλείας ανοίγματος, θα έπρεπε να είναι: επαφή ασφαλείας κλεισίματος)

· Πριν να αρχίσετε οποιουδήποτε είδους προγραμματισμό των χρόνων, συνίσταται να έχετε επιλέξει σωστά τις αντίστοιχες επιλογές.

· Ο προγραμματισμός του χειρισμού μπορεί να γίνει ανεξάρτητα, με το πλήκτρο TEST / START / OPEN / CLOSE, ή μέσω ενός πομπού.

ΤΟΠΟΘΕΤΗΣΗ ΤΗΣ ΠΟΡΤΑΣ

Για να μπορεί να τοποθετηθεί η πόρτα πριν από τον προγραμματισμό μανουβραρίσματος υπάρχει ένας τρόπος τοποθέτησης της πόρτας σε θέση: άνθρωπου παρόντα.

Πατήστε το κουμπί: TIMER PROG κατά την διάρκεια περίπου 4 δευτερολέπτων Για να εισέλθει σε θέση τοποθέτησης πόρτας με: άνθρωπος παρών. Ο βομβητής θα κάνει μια σειρά από γρήγορους βόμβους και θα αναβοσβήνει ο φωτεινός δείκτης TIMER PROG. Στο σημείο αυτό, μπορεί να μετακινηθεί η πόρτα σε θέση άνθρωπου παρόντα δια μέσου των πλήκτρων: TEST/ START / OPEN / CLOSE. Είναι αναγκαίο το να πατηθεί κατά την διάρκεια 2 δευτερολέπτων το πλήκτρο και εν συνεχεία η πόρτα θα μετακινηθεί, μέχρι που να αφήσετε το κουμπί. Σε περίπτωση που εντοπίσει την ενεργοποίηση του πλήκτρου STOP, ή εντοπιστεί το τέρμα μιας διαδρομής, θα σταματήσει η κίνηση της πόρτας. Για να βγει από αυτή τη θέση τοποθέτησης της πόρτας είναι αναγκαίο το να πατηθεί εκ νέου το κουμπί: TIMER PROG.

ΠΡΟΓΡΑΜΜΑΤΙΣΜΟΣ ΜΑΝΟΥΒΡΑΡΙΣΜΑΤΟΣ

Βάλτε την πόρτα κλεισμένη με τα άκρα διαδρομής (αν υπάρχουν) σωστά συνδεδεμένα.

Πατήστε το κουμπί: TIMER PROG κατά την διάρκεια περίπου 1 δευτερολέπτου για να εισέλθει σε προγραμματισμό. Θα ανάψει μονίμως ο φωτεινός δείκτης TIMER PROG και η συσκευή θα βγάζει ένα ηχητικό σήμα. Χρησιμοποιείτε τον διακόπτη TEST, ή τον διακόπτη START / OPEN / CLOSE, ή έναν πομπό για να γίνει ο προγραμματισμός της διαδρομής.

1ο πάτημα: Έναρξη ανοίγματος σε κανονική ταχύτητα και έναρξη χρόνου αποσυνδέσεως φωτός γκαράζ.
2ο πάτημα: τέλος του ανοίγματος σε κανονική ταχύτητα και έναρξη ανοίγματος σε αργή ταχύτητα.
3ο πάτημα: σταματάει (αν δεν έχει φτάσει στο τέλος της διαδρομής, εντοπίζοντας το μηχανικό άκρο (σε λειτουργία μέσω κωδικοποιητή) ή τέρμα διαδρομής του ανοίγματος και έναρξη καθορισμένου χρόνου αυτόματης αναμονής.
4ο πάτημα: τέρμα χρονομέτρησης αυτόματης αναμονής και έναρξη κλεισίματος σε κανονική ταχύτητα.
5ο πάτημα: τέλος του κλεισίματος σε κανονική ταχύτητα και έναρξη κλεισίματος σε αργή ταχύτητα.
6ο πάτημα: σταματάει, αν δεν έχει φτάσει στο τέλος της διαδρομής, εντοπίζοντας το μηχανικό άκρο (σε λειτουργία μέσω κωδικοποιητή) ή τέρμα διαδρομής του κλεισίματος και έναρξη χρονομέτρησης πρόσθετου χρόνου για το φως του γκαράζ. Αν είναι ενεργοποιημένη η επιλογή για το φως του γκαράζ (επιλογή 5, ο διαλογέας επιλογών 1 στο ON) αρχίζει η χρονομέτρηση του πρόσθετου χρόνου φωτός του γκαράζ. Σε αντίθετη περίπτωση (επιλογή 5, ο διαλογέας επιλογών 1 στο OFF) αυτομάτως εξέρχεται του προγραμματισμού.
7ο πάτημα: τέρμα χρονομέτρησης φωτός του γκαράζ και βγαίνει από τον προγραμματισμό. Ο φωτεινός διακόπτης του προγραμματισμού θα σβηστεί και η διάταξη θα εκπέμψει 2 ηχητικά σήματα.

ΠΡΟΓΡΑΜΜΑΤΙΣΜΟΣ ΓΙΑ ΑΝΟΙΓΜΑ ΚΥΚΛΟΦΟΡΙΑΣ ΠΕΖΩΝ

Βάλτε την πόρτα κλεισμένη με τα άκρα διαδρομής (αν υπάρχουν) σωστά συνδεδεμένα.

Πατήστε το κουμπί TIMER PROG / χρονοδιακόπτης προγραμματισμού. Ο φωτεινός δείκτης PROG θα ανάψει και η διάταξη θα εκπέμψει ένα ηχητικό σήμα. Χρησιμοποίηση κομβίου διάβασης πεζών (PED.) ή ένα πομπό προγραμματισμένο για την λειτουργία διάβασης πεζών.

1ο πάτημα: Έναρξη ανοίγματος σε κανονική ταχύτητα και έναρξη χρόνου αποσυνδέσεως φωτός γκαράζ.
2ο πάτημα: τέλος του ανοίγματος σε κανονική ταχύτητα και έναρξη ανοίγματος σε αργή ταχύτητα.
3ο πάτημα: σταματάει και αρχίζει η χρονομέτρηση αυτόματης αναμονής.
4ο πάτημα: τέρμα χρονομέτρησης αυτόματης αναμονής και έναρξη κλεισίματος σε κανονική ταχύτητα.
5ο πάτημα: τέλος του κλεισίματος σε κανονική ταχύτητα και έναρξη κλεισίματος σε αργή ταχύτητα.
6ο πάτημα: σταματάει, αν δεν έχει φτάσει στο τέλος της διαδρομής, εντοπίζοντας το μηχανικό άκρο (σε λειτουργία μέσω κωδικοποιητή) ή τέρμα διαδρομής του κλεισίματος και έναρξη χρονομέτρησης πρόσθετου χρόνου για το φως του γκαράζ. Αν είναι ενεργοποιημένη η επιλογή για το φως του γκαράζ (επιλογή 5, ο διαλογέας επιλογών 1 στο ON) αρχίζει η χρονομέτρηση του πρόσθετου χρόνου φωτός του γκαράζ. Σε αντίθετη περίπτωση (επιλογή 5, ο διαλογέας επιλογών 1 στο OFF) αυτομάτως εξέρχεται του προγραμματισμού.
7ο πάτημα: τέρμα χρονομέτρησης φωτός του γκαράζ και βγαίνει από τον προγραμματισμό. Ο φωτεινός διακόπτης του προγραμματισμού θα σβηστεί και η διάταξη θα εκπέμψει 2 ηχητικά σήματα.

Σημείωση 1: οι επιλογές 1, 5 και 6 του διαλογέα επιλογών 1 και οι επιλογές 3 και 4 του διαλογέα επιλογών 2, προγραμματισμένες σε κανονική λειτουργία, θα ισχύουν για την θέση χρήσεως σε μερικό άνοιγμα.

Σημείωση 2: Το άνοιγμα του πεζού πρέπει να έχουν πάντα ένα ταξιδιωτικό λιγότερο από το κανονικό άνοιγμα.

ΑΙΤΙΕΣ ΒΛΑΒΗΣ ΤΡΟΠΟΥ ΛΕΙΤΟΥΡΓΙΑΣ

Ο παρακάτω πίνακας δείχνει δια μέσω των ενδεικτικών λαμπτήρων για SAFETY, τις πιθανές αιτίες βλαβών στην λειτουργία του πίνακα χειρισμού μανουβρών.

Περιγραφή	SAFETY Led
Ενεργοποιημένο στοιχείο ασφαλείας: RADIOBAND/ Ωμική ζώνη/ επαφή ασφαλείας για κλείσιμο	On
Λάθος επαφής ασφαλείας κλεισίματος	1 αναλαμπή
Λάθος στην ωμική ζώνη ασφαλείας.	2 αναλαμπές
Λάθος της RADIOBAND ανοίγματος	3 αναλαμπές
Λάθος της RADIOBAND κλεισίματος	4 αναλαμπές
Λάθος στον τρόπο λειτουργίας (τρόπος λειτουργίας του διαλογέα επιλογών δεν αντιστοιχεί στην θέση που εντοπίστηκε κατά τον προγραμματισμό)	5 αναλαμπές
Λάθος στον αισθητήρα Hall. Δεν εντοπίζονται παλμοί κατά τον προγραμματισμό (μονάχα στην θέση τρόπου λειτουργίας κωδικοποιητή).	6 αναλαμπές
Λάθος προγραμματισμένου πίνακα, χωρίς παραπομπή (τέρμα της διαδρομής, ή μηχανικό άκρο)	7 αναλαμπές
Όχι λάθος /Κανένα στοιχείο ασφαλείας δεν είναι ενεργοποιημένο	Off

ΤΡΟΠΟΣ ΛΕΙΤΟΥΡΓΙΑΣ ΤΟΥ ΔΕΚΤΗ

Μόλις λαμβάνει ένας κωδικός, η συσκευή επαληθεύει εάν βρίσκεται στην μνήμη, ενεργοποιώντας τον αντίστοιχο ηλεκτρονόμο.

ΧΕΙΡΟΚΙΝΗΤΟΣ ΠΡΟΓΡΑΜΜΑΤΙΣΜΟΣ

1) Κανονικός προγραμματισμός

Πιέστε το πλήκτρο προγραμματισμού RADIO PROG για 1 s. Ανάβει ο φωτεινός δείκτης προγραμματισμού RADIO PROG και η συσκευή βγάζει ένα ηχητικό σήμα. Η συσκευή θα μπει στον κανονικό προγραμματισμό. Στείλετε τον κωδικό και το κανάλι προς προγραμματισμό πιέζοντας τον πομπό.

Αν πιέσετε το κανάλι του πομπού, θα ενεργοποιείται το άνοιγμα και το κλείσιμο στην θέση τρόπου λειτουργίας, βήμα - βήμα.

2) Προγραμματισμός για τη για τους πεζούς λειτουργία

Πιέστε το πλήκτρο προγραμματισμού RADIO PROG και κρατήστε το πατημένο μέχρι που ο κόκκινος φωτεινός δείκτης να αναβοσβήνει και η συσκευή να στέλνει ένα σύντομο ηχητικό σήμα. Η συσκευή θα έχει μπει σε προγραμματισμό άνοιγμα/ κλείσιμο. Πιέστε το επιθυμητό κανάλι του πομπού προς προγραμματισμό. Το πρώτο κανάλι, ανοίγει και το δεύτερο κλείνει (3ο κανάλι, ανοίγει και το 4ο κανάλι κλείνει).

Κάθε φορά που προγραμματίζετε έναν πομπό, η συσκευή θα βγάζει ένα ηχητικό σήμα του 0,5 s. Αν περάσουν 10 δευτερόλεπτα δίχως προγραμματισμό, ή ακόμη πιέζοντας το πλήκτρο προγραμματισμού, η συσκευή θα βγαίνει από την θέση προγραμματισμού, εκπέμποντας 2 ηχητικά σήματα του 1 s. Εάν κατά τον προγραμματισμό του πομπού η μνήμη της συσκευής είναι γεμάτη, αυτή θα βγάζει 7 ακουστικά σήματα των 0,5 s και θα βγαίνει από τον προγραμματισμό.

Σημείωση: Το κάθε κανάλι του πομπού μπορεί να διαμορφωθεί με ανεξάρτητο τρόπο στην συσκευή, κατέχοντας μια μονάχα θέση της μνήμης.

ΠΡΟΓΡΑΜΜΑΤΙΣΜΟΣ ΜΕΣΟ ΡΑΔΙΟΦΩΝΟΥ

Για να μπείτε στον προγραμματισμό, πιέστε τα 2 πρώτα πλήκτρα ενός πομπού που ήδη έχει ενεργοποιηθεί στην συσκευή. Η συσκευή θα στείλει ένα ηχητικό σήμα του 1s. Πιέζοντας το οποιοδήποτε πλήκτρο του νέου πομπού, η συσκευή θα στείλει άλλο ηχητικό σήμα του 1s δηλώνοντας πως έχει γραφτεί στη μνήμη. Ο νέος πομπός θα διατηρήσει την ίδια διαμόρφωση καναλιών όπως και ο πομπός.

Αν περάσουν 10 δευτερόλεπτα δίχως προγραμματισμό, ή πιέζοντας λιγάκι το κουμπί προγραμματισμού, ή πιέζοντας τα 2 πρώτα πλήκτρα του πομπού, η συσκευή θα βγαίνει από την θέση προγραμματισμού, εκπέμποντας 2 ηχητικά σήματα του 1 s.

ΚΑΤΕΒΑΣΜΑ ΤΩΝ ΚΩΔΙΚΩΝ ΟΛΙΚΟΥ ΜΗΔΕΝΙΣΜΟΥ

Με το να είστε σε θέση προγραμματισμού, διατηρείται πατημένο το πλήκτρο προγραμματισμού και πραγματοποιείται μια παράκαμψη στο βραχυκυκλωτήρα επαναρύθμισης "MR" κατά τη διάρκεια 3 s. Η διάταξη θα βγάλει πάνω από 10 ηχητικά σήματα προειδοποίησης και ύστερα άλλα σήματα με συχνότητα πιο γρήγορη, δηλώνοντας πως η διαδικασία έχει πραγματοποιηθεί. Η συσκευή μένει σε θέση προγραμματισμού. Ο φωτεινός δείκτης προγραμματισμού επίσης θα ακολουθεί τις ακουστικές ενδείξεις αναβοσβήνοντας.

Αν περάσουν 10 δευτερόλεπτα δίχως προγραμματισμό, ή πιέζοντας λιγάκι το κουμπί, η συσκευή θα βγαίνει από την θέση προγραμματισμού, εκπέμποντας 2 ηχητικά σήματα του 1 s.

ΕΜΒΥΣΜΑΤΩΣΙΜΟ ΡΑΔΙΟ

Ενεργεί επί του πίνακα με πομπούς, κλειδιά ή κάρτες εγγύτητας, με τον ίδιο τρόπο όπως και η εναλλακτική επαφή.

Κανάλι 1 Πλήκτρο εναλλακτικό
Κανάλι 2 Πλήκτρο περάσματος πεζών

ΡΑΔΙΟΜΠΑΝΤΑ/RCS

Είναι αναγκαίο το ότι η ΡΑΔΙΟΜΠΑΝΤΑ /RCS να έχει συνδεθεί, πριν από τον προγραμματισμό του πίνακα, ενώ η επιλογή 3 του διαλογέα επιλογών 1, στο OFF.

Δείτε τις οδηγίες στο ΡΑΔΙΟΜΠΑΝΤΑ/RCS.

TL-CARD-BHR

Είναι αναγκαίο ότι η TL-CARD-BHR κάρτα, να έχει συνδεθεί, πριν από τον προγραμματισμό του πίνακα ενώ η επιλογή 3 του διαλογέα επιλογών 1 στο ON.

Η κάρτα αυτή δεν λειτουργεί κατά την διάρκεια του προγραμματισμού της συσκευής.

ΛΕΙΤΟΥΡΓΙΑ TRAFFIC LIGHTS SIMPLE (ΔΙΑΛΟΓΕΑΣ ΣΤΟ OFF)

Έξοδος 1: φως του γκαράζ, διατηρείται αναμμένο σε όλον τον χειρισμό, μέχρι που η πόρτα να είναι τελείως κλειστή.

Έξοδος 2: αναλαμπή, ειδοποίηση με αναβοσβήματα, κατά την διάρκεια 3 δευτερολέπτων, πριν από την έναρξη του χειρισμού ανοίγματος ή κλεισίματος.

Έξοδοι 3 και 4: σηματοδότης. Η έξοδος 3 ενεργοποιεί τον κόκκινο σηματοδότη που ανάβει κατά την κίνηση της πόρτας. Η έξοδος 4 ενεργοποιεί τον πράσινο σηματοδότη που ανάβει μόνον όταν η πόρτα είναι τελείως ανοικτή.

ΛΕΙΤΟΥΡΓΙΑ TRAFFIC LIGHTS CONTROL (ΔΙΑΛΟΓΕΑΣ ΣΤΟ ON)

Με την ενεργοποίηση αυτής της επιλογής, η κάρτα φωτεινών σηματοδοτών ερμηνεύει την Εναλλακτική επαφή, σαν πλήκτρο ανοίγματος έξω και το πλήκτρο περάσματος πεζών, ως κουμπί ανοίγματος εντός.

Ενώ η πόρτα παραμένει κλειστή, δεν κάνει καμία σηματοδότηση. Μόλις λαμβάνει η εντολή ανοίγματος, η επαφή του κόκκινου φωτός, εσωτερικό και εξωτερικό, βγάζει μια προειδοποιητική αναλαμπή 3 δευτερολέπτων, πριν να εκτελέσει τη μανούβρα.

Κατά την διάρκεια ανοίγματος της πόρτας θα ανάψουν οι 2 κόκκινες λάμπες (εσωτερική και εξωτερική).

Μόλις η πόρτα έχει ανοιχτεί, θα ανάψουν οι αντίστοιχες λάμπες, ανάλογα με το σημείο ενεργοποίησης:

ΠΛΗΚΤΡΟ	ΕΝΕΡΓΟΠΟΙΗΣΗ	ΚΟΚΚΙΝΟ ΣΗΜΑ	ΠΡΑΣΙΝΟ ΣΗΜΑ
Κανάλι 2 Ράδιο	Πλήκτρο άνοιγμα εντός	Λάμπα εξωτερική	Λάμπα εσωτερική
Κανάλι 1 Ράδιο	Πλήκτρο άνοιγμα εκτός	Λάμπα εσωτερική	Λάμπα εξωτερική

Πριν να αρχίσει ο χειρισμός κλεισίματος, η επαφή του εσωτερικού ή εξωτερικού πράσινου φωτός (αναλόγως περιπτώσεως), βγάζει μια προειδοποιητική αναλαμπή 3 δευτερολέπτων.

Κατά το κλείσιμο της πόρτας θα ανάψουν οι 2 κόκκινες αντίστοιχες λάμπες (εσωτερική / εξωτερική).

ΕΞΟΔΟΣ	ΛΕΙΤΟΥΡΓΙΑ
OUT 1	RED INSIDE
OUT 2	GREEN INSIDE
OUT 3	RED OUTSIDE
OUT 4	GREEN OUTSIDE

* Προσοχή: ο επιλογέας αυτός πρέπει να ενεργοποιείται και απενεργοποιείται με τον πίνακα χωρίς τροφοδότηση.

ΠΛΑΚΑ ELECTRO

Δείτε το προσάρτημα ΠΛΑΚΑ ELECTRO.

ΧΡΗΣΗ ΤΟΥ ΠΙΝΑΚΑ- ΔΕΚΤΗ

Αυτός ο πίνακας- δέκτης είναι προορισμένος σε χρήσεις τηλεχειρισμού, σε πόρτες για γκαράζ.

Δεν είναι εγγυημένη η χρήση του για να ενεργοποιήσει απευθείας άλλες συσκευές διαφορετικές των αναφερομένων.

Ο κατασκευαστής διατηρεί το δικαίωμα του να αλλάξει τα τεχνικά χαρακτηριστικά των συσκευών, δίχως προειδοποίηση.

ΣΗΜΑΝΤΙΚΕΣ ΟΔΗΓΙΕΣ ΑΣΦΑΛΕΙΑΣ ΓΙΑ ΤΗΝ ΕΓΚΑΤΑΣΤΑΣΗ

Αποσυνδέστε την παροχή ηλεκτρικού ρεύματος όποτε προχωράτε στην εγκατάσταση ή την επισκευή της επιτροπής ελέγχου.

• Αποσυνδέστε την τροφοδότηση πριν να κάνετε οποιοδήποτε χειρισμό στην συσκευή.

• Πριν να εγκαταστήσετε τον πίνακα, βγάλτε όλα τα σχοινιά., ή τις μη αναγκαίες αλυσίδες και αφοπλίστε οποιαδήποτε συσκευή, όπως κλειδαριές, που δεν είναι αναγκαία για την αυτόματη λειτουργία.

• Πριν εγκαταστήσετε τον πίνακα, επαληθεύστε πως η πόρτα να είναι σε καλή μηχανική κατάσταση, σωστά ισορροπημένη, πως ανοίγει και κλείνει σωστά.

• Εγκαταστήσετε τη συσκευή ξεμπλοκαρίσματος με το χέρι σε ένα χαμηλό ύψος των 1,8 m.

• Εγκαταστήσετε οποιοδήποτε σταθερό έλεγχο δίπλα στη πόρτα, μακριά από οποιοδήποτε κινούμενο μέρος και σε ένα ελάχιστο ύψος 1,5 m.

• Για συσκευές που είναι μόνιμα συνδεδεμένες θα πρέπει να ενσωματωθεί στην καλωδίωση, ένας ευπρόσιτος μηχανισμός αποσύνδεσης της τροφοδότησης . Σας συνιστούμε να είναι του τύπου διακόπτη ασφαλείας.

• Για μια σωστή χρήση της μπάντας ασφαλείας, αυτή δεν θα πρέπει να είναι ποτέ ενεργοποιημένη με την πόρτα απόλυτα κλεισμένη. Σας συνιστάται όπως εγκαταστήσετε τις καταλήξεις διαδρομής πριν από την ενεργοποίηση της μπάντας.

• Η παρούσα συσκευή θα μπορεί μονάχα να την χειριστεί ένας εξειδικευμένος εγκαταστάτης, προσωπικό συντήρησης, ή ένας χειριστής που έχει μάθει σωστά.

• Για τη σύνδεση των καλωδίων τροφοδότησης και του μοτέρ, θα πρέπει να χρησιμοποιηθούν τερματικά διατομής 1,7 mm2.

• Προστατευτικά δίοπτρα χρήσης κατά το χειρισμό του εξοπλισμού.

• Ο χειρισμός των ασφαλειών θα πρέπει μονάχα να γίνεται με τη συσκευή αποσυνδεδεμένη από τη τροφοδότηση ρεύματος.

• Οι οδηγίες χρήσεως αυτής της συσκευής θα πρέπει να μένουν πάντοτε στην κατοχή του χρήστη.

• Οι Ευρωπαϊκοί κανονισμοί περί θυρών EN 12453 και EN 12445 προσδιορίζουν τα επόμενα ελάχιστα επίπεδα προστασίας και ασφάλειας στις πόρτες :

- για μεζονέτες, η παρεμπόδιση δημιουργίας επαφής της θύρας με οποιοδήποτε αντικείμενο, ή ο περιορισμός της ισχύος επαφής (π.χ. μπάντα ασφαλείας), και στη περίπτωση αυτόματου κλεισίματος, είναι αναγκαίο να συμπληρωθεί με έναν ανιχνευτή παρουσίας (π.χ. φωτοκύτταρο).
- για εγκαταστάσεις κοινόχρηστες και δημόσιες, η παρεμπόδιση δημιουργίας επαφής της θύρας με οποιοδήποτε αντικείμενο, ή ο περιορισμός της ισχύος επαφής (π.χ. μπάντα ασφαλείας), και η ανίχνευση παρουσίας (π.χ. φωτοκύτταρο).

ΣΗΜΑΝΤΙΚΕΣ ΟΔΗΓΙΕΣ ΑΣΦΑΛΕΙΑΣ ΓΙΑ ΤΗΝ ΧΡΗΣΗ

• Μην αφήνετε τα παιδιά να παίζουν με τους ελέγχους της θύρας.

• Κρατήστε τους τηλεχειρισμούς μακριά από τα παιδιά.

• Παρακολουθήστε τη κίνηση της πόρτας και κρατήστε τους ανθρώπους μακριά, μέχρι που η θύρα να είναι απόλυτα ανοιχτή, ή κλειστή.

• Προσοχή όταν χειρίζεστε με μια συσκευή ξεμπλοκαρίσματος με το χέρι, μια και η πόρτα μπορεί ξαφνικά να πέσει λόγω μιας κακής κατάστασης των ελατηρίων, ή μια κακή ισορροπία της πόρτας. Πρέπει να δοθούν από τον κατασκευαστή, ή τον εγκαταστάτη της συσκευής, λεπτομέρειες σχετικά με το πως να χρησιμοποιήσετε το μηχανισμό χειροκίνητου απεγκλωβισμού.

• Να ελέγχετε συχνά την εγκατάσταση, ιδιαίτερα τα καλώδια, ελατήρια και στερεώσεις, για μήπως υπάρχουν σήματα φθοράς, βλάβης, ή έλλειψης ισορροπίας. Μην χρησιμοποιείτε τη πόρτα αν είναι αναγκαία μία επισκευή, ή ρύθμιση, μια και μπορεί να προξενήσει βλάβη.

JCM TECHNOLOGIES, S.A. δηλώνει ότι το προϊόν BASIC+HR είναι σύμφωνο προς τις σχετικές διατάξεις της Οδηγίας περί Ραδιοφωνικών Συσκευών και Τερματικών Διατάξεων 1999/05/ΕΚ, εφόσον η χρήση είναι σύμφωνη με τα προβλεπόμενα.

EC DECLARATION OF CONFORMITY
www.jcm-tech.com

Más información en www.jcm-tech.com
For further information see www.jcm-tech.com